機械加工一般公差 （CNS 二級）					
長度公差			角度公差		
超過	以下	公差	超過 / 以下	角度	斜度 m/100m
0.5	6	±0.10			
6	30	±0.20			
30	120	±0.30	10 / 50	±1'	1.8
120	315	±0.50			
315	1000	±0.80	50 / 120	±30'	0.9
1000	2000	±1.00		±20'	0.6
2000	4000	±1.20	120 /	±10'	0.3

訂購數量	
訂購日期	

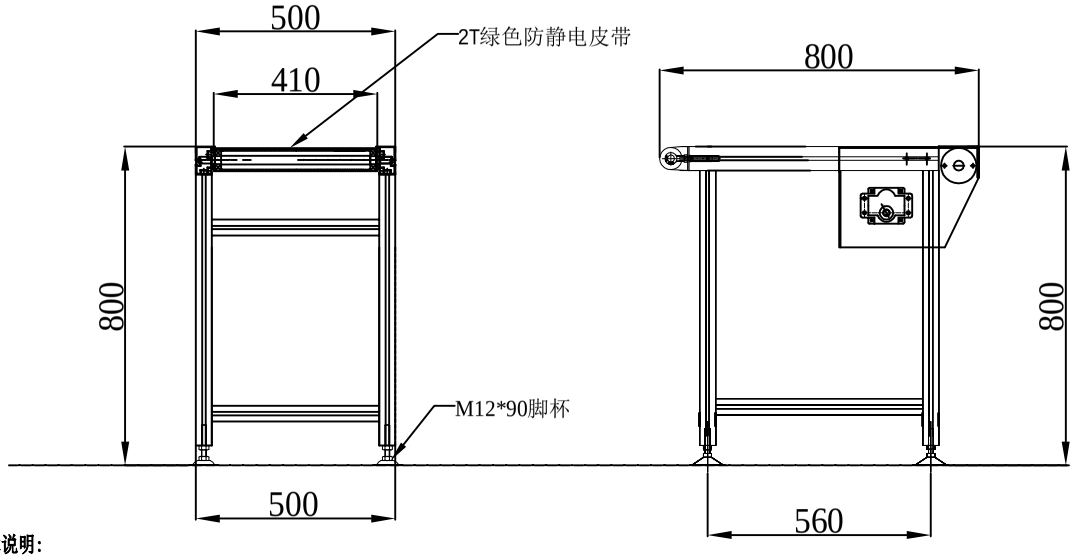

技术说明:

1、脚架40*40、机身40*70、均采用6063AL，表面阳极氧化处理；
2、输送带410W*1720L*2T绿色防静电环带；
3、托板1.5T镀锌板设壹支下托辊,尾部设有防坠光电开关；
4、动力：180W南阳牌1：60防爆马达，配台安变频器调速，
速度为1—4M/MIN可调；
5、配一只防爆控制箱，电器元件均为德力西品牌；

單位:mm

圖 名	皮带线	材質		熱處理		表面處理		第三角法	比例 1/1	製圖者	圖 號
		數量		方法		方法		加工精度		田智綸	設備名稱
		日期	2017/05/28	硬度	深度	厚度		符號 / 單位(S)		承 認	原圖號