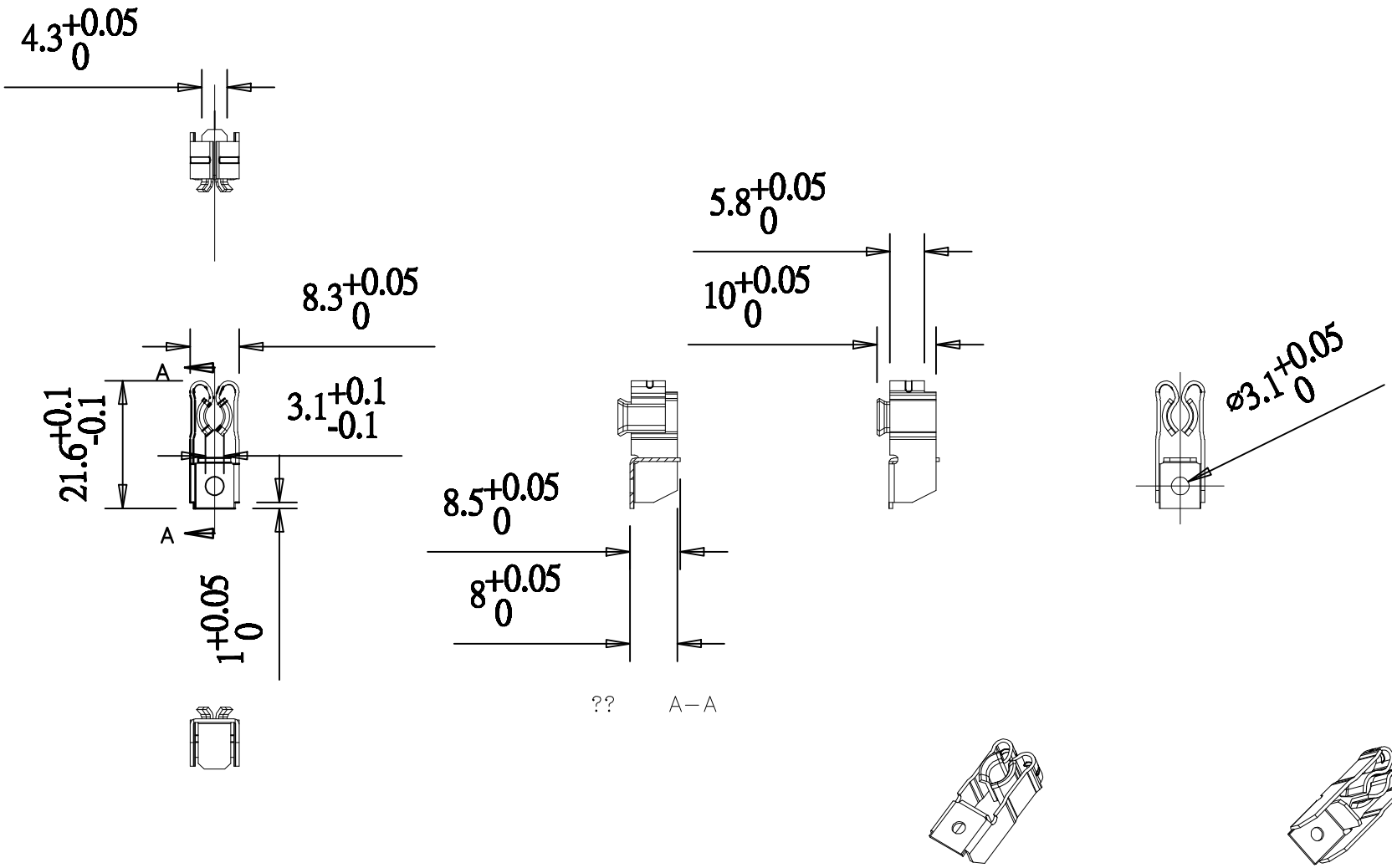

技术要求：

1. 材质：磷铜, 镀镍；
2. 料带：37*0. 6；
3. 所用材质需通过RoHS.

REV	REVISION DESCRIPTION	DATE	SIGNATURE
1	新圖制成	'13/10/18	JESSE

一般公差 TOLERANCES		
线性 LINEAR		直径 DIAMETER
10 ±.05		⌀0.0–6.0 ±.07
10–30 ±.1		⌀6.0–12.0 ±.1
30–100 ±.15		⌀12.0–25.0 ±.15
100–300 ±.2		⌀25.0 ±.25
300–600 ±.3		
ANGLES		±0.5°

数量 (Q'TY) 1EA	品名 (TITLE) 短脚弹片	制图 (DR) '13/10/18 JESSE	
材質 (MAT'L) Cu	料号 (PART.NO) Be8-121402-00-00	校對 (CHKD)	
熱處理 (HT) HRc		審核 (APPD)	
表面處理 (FINISH)	比例 (SCALE) 1:1 / 單位 (UNITS) mm	張數 (SHEET) 1 OF 1	SIZE A4 / REV 1

OmVision 深圳歐玮勝科技有限公司