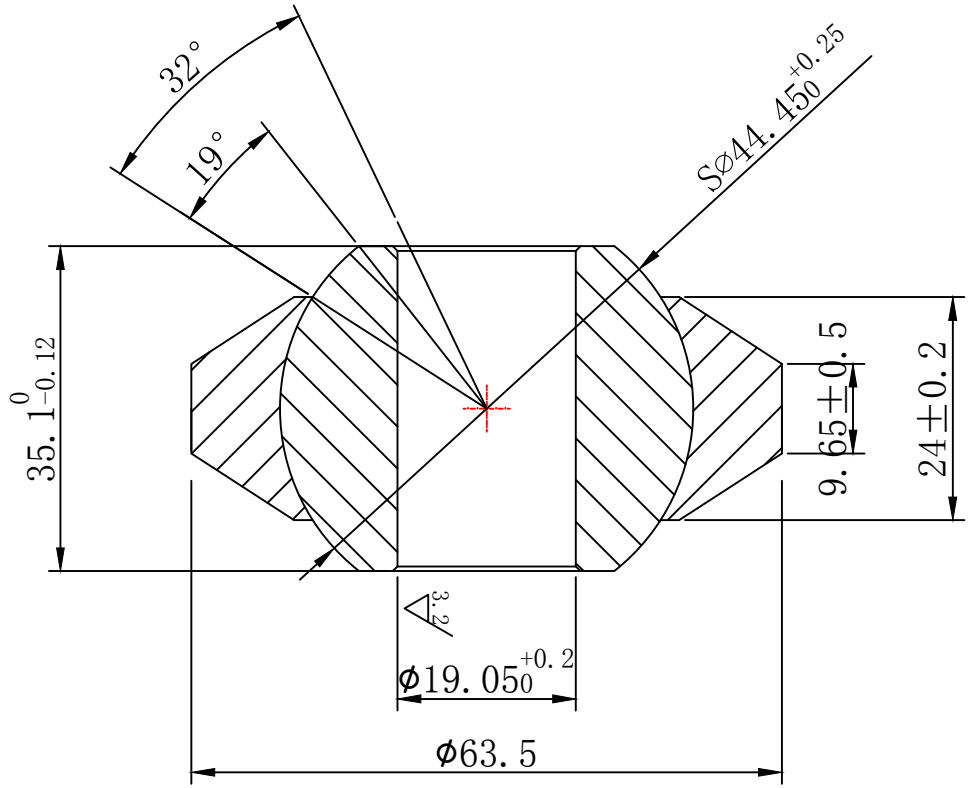

技术要求：

1、未注部位去除毛刺

2、径向游隙0.04~0.08，且需转动灵活无卡滞。

未注公差	线性	尺寸分段	0.5~3	>3~6	>6~30	>30~120	>120~400	>400~1000	>1000~2000	倒角	0.5~3 ±0.2	Φ 3.2 (A)
		精密级	±0.05	±0.05	±0.1	±0.15	±0.2	±0.3	±0.5			

序号 ITEM NO	代号 CODE	名称 SPECIFICATION	数量 PIECES	材料 MATERIAL	硬度 HARDNESS	备注 REMARK
04	.04					
03	.03					
02	.02	钢球 STEEL BALL	1	20Cr	HRC58-62	硬度层0.9~1.2，镀锌？
01	.01	外圈 OUT RING	1	20		

设计 DESIGN		型号 / CODE	550446F0 760165		
校对 CHECK					
审核 AUDITING		重量 WIGHT		比例 SCALE	
工艺 TECHNICS		日期 DATE	08-10	版本号 VERSION NO.	2016版
批准 APPROVAL		共 PAGE 页		第 OF 页	

材料 / MATERIAL

图号 / DRAWING NO.

成品图