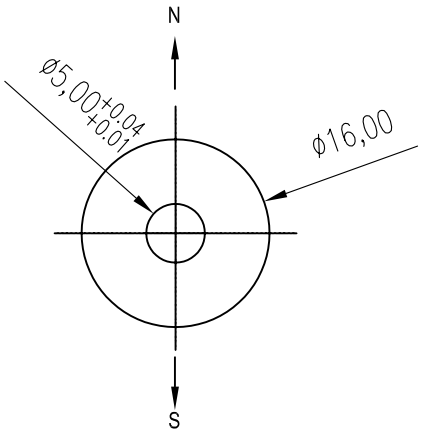

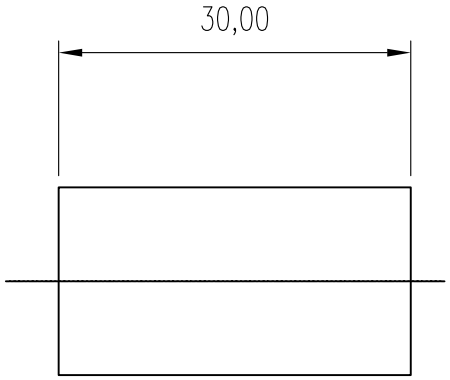

技术要求

1. 材料:N45钕铁硼磁钢.
2. 磁钢表面不得有裂纹、缺料、杂质，表面镀镍.
3、图纸尺寸为成品尺寸。
4、按图方向充磁,表磁为5700-5900Gs。
5、2极充磁。
6、耐温80度，退磁率低于10%。

通用件登记	
描图	
描校	
底图总号	
签名	
日期	

标记	处数	更改单号	签字	(日期)	NDFEB			OMEGA-150
设计		标准化			小水泵			磁铁
绘图		审定						
校对		视图			图样标记	重量	比例	
审核		版本号			A		1:1	
工艺		日期	12.05.09		共1张	第1张		

CD