由 Foxit PDF Editor 编辑
版权所有 (c) by Foxit 公司, 2003 - 2010
仅用于评估。

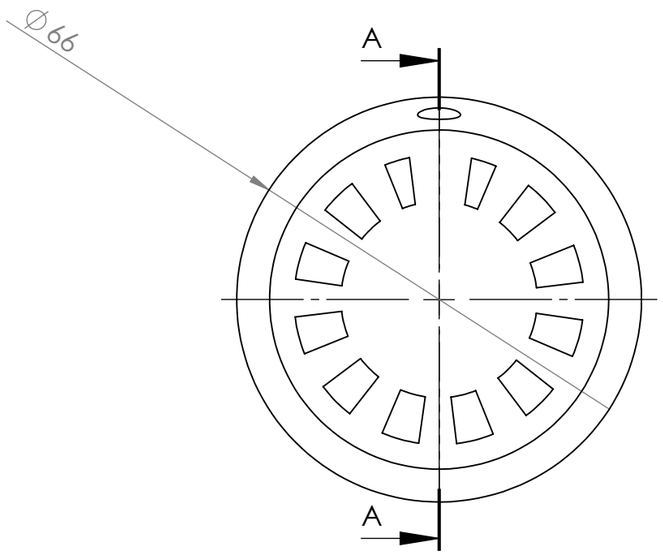

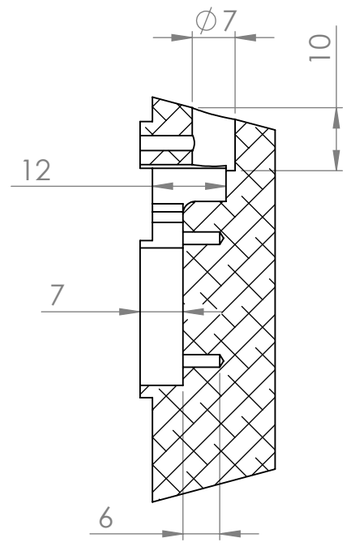

SEZIONE A-A

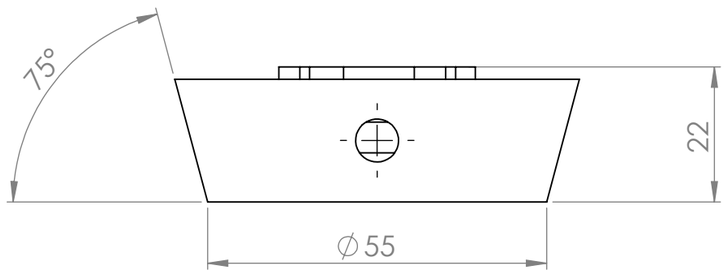

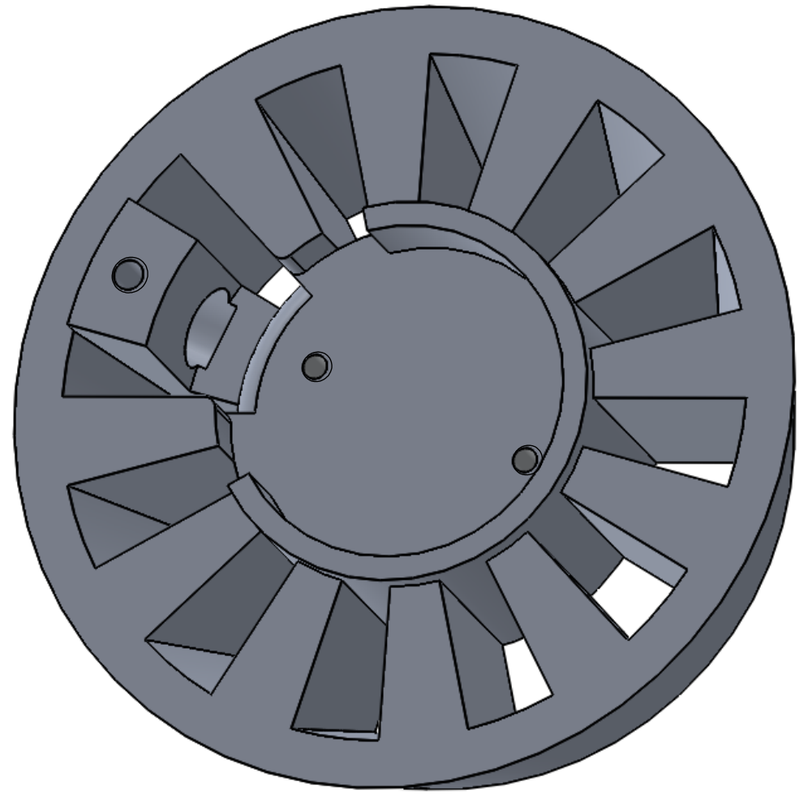

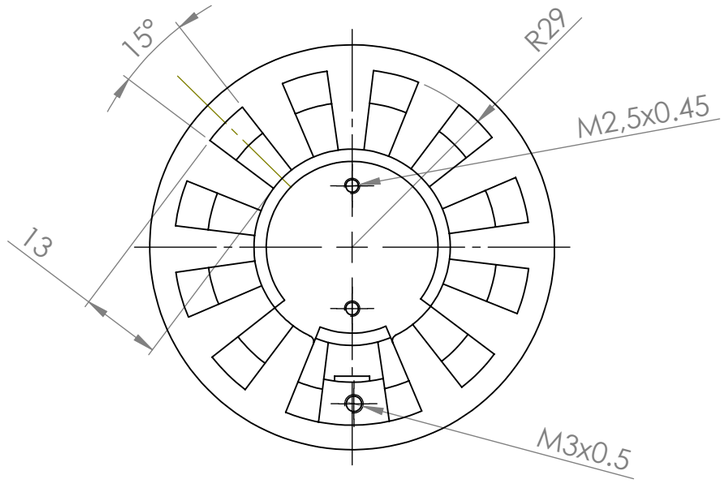

材质：铝合金
重量：115.04克
无表面处理要求
采购量：请分别按照数量100/500个报价
工艺：请分别按照机加工/铸造报价
成本越低越好

SCALA 2 : 1

青岛金广泉进出口有限公司