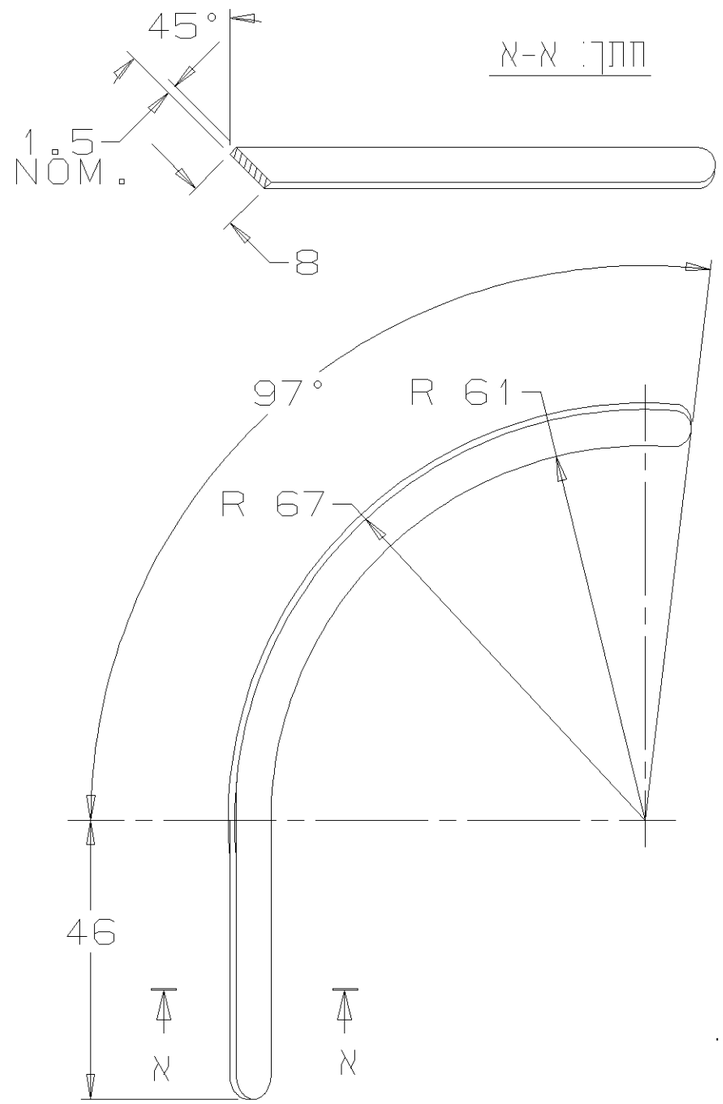

הערות

1. הקהה פינות חדות.

ס 42	חלק 40-41	מספר שרטוט/תקן 12-22	שם	הגדרה	כמות	מספר קטלוגי צה"ל

בכל מקרה שהסיבולת לא סומנה במפורש ישאר הדיוק כדלקמן: 0.8

חומר:	SAE 304		
	347, 304L, 321		
תיכן		מנחם	אישור
שרטט		מנחם	
ביקר		אוון	
אישר		מינקי	
		02.09.90	

פרש שרטוט זה רק בהתאם לנוהל עריכה ועדכון שרטוטים בחיל

מקחש"ר

טיפול תרמי: ראה הערה מספר:

טיפול גמר: ראה הערה מספר:

ק.מ. 1:1 מקור

השרטוט מבוסס על שרטוט/חלק: כלא שינוי; בשינוי המתואר בהערה:

שם החלק 77-53: לוחית

תו רציפות 35-39	עדכון 33-34	מספר קטלוגי צה"ל 24-32	23	פרש שרטוט זה רק בהתאם לנוהל עריכה ועדכון שרטוטים בחיל
		00000000003		

12-23	מספר שרטוט 1-11	
	20320203034	סווג: בלמ"ס

חימוש

מאושר לייצור מתאריך: RP32 ע"י רמ"ד: 02.09.90 אסמכתא/חתימה: מאושר להרכבת האב המסומנות ב-*

תוית מעמד: מאושר ליצור A3

שינוי	תוכן השינוי	אישר	חתימה	תאריך
3	נוספה סבולת כללית.	זרמי		19/09/96
2	תוכנן מחדש	אורן		15/01/96
1				

משמש בכלי	מס' שרטוט אב	
	20320203030	