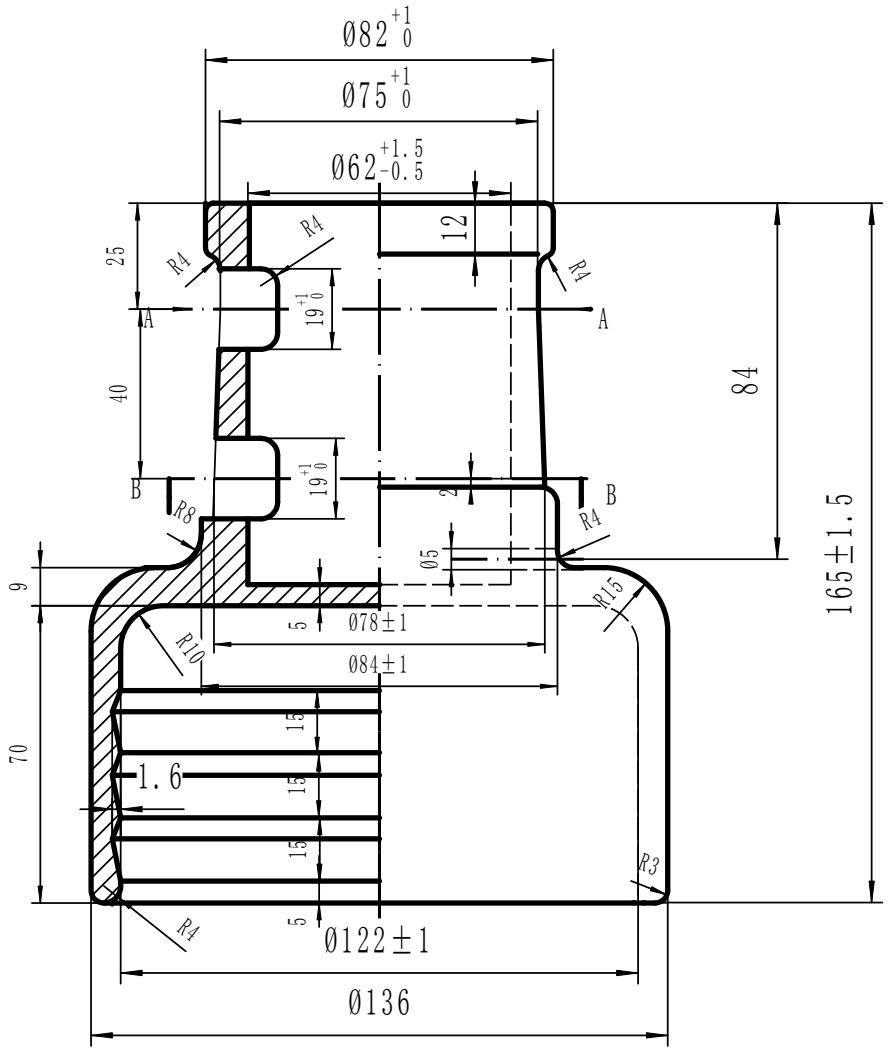

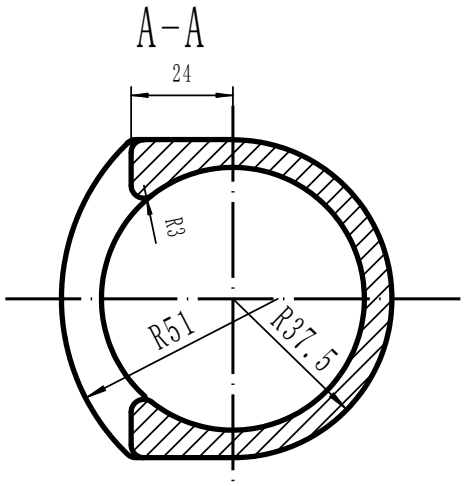

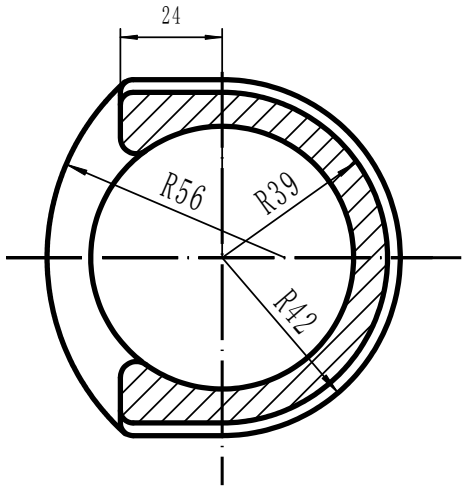

25

技术要求

1、表面3级热镀锌，锌层质量应符合TB/T8177之规定；

2、图示尺寸为镀锌后尺寸，未注尺寸圆角按R2制造；

3、拉伸破坏负荷不小于120kN；低温（-40°）拉伸破坏负荷不小于108kN；
抗弯破坏负荷不小于14.4kN；低温（-40°）抗弯破坏负荷不小于13kN

4、除图示外，应符合GB/T 11352-2009和TB/T3199.1-2008规定.

标记	处数	更改文件号	签字	日期	上钢帽	醴陵市特种电瓷电器有限公司		
设计		王木林	2013.9.1			图样标记	重量	比例 1:3
			日期		ZG310-570	共 张		第 张
						28766A-1		