3500 0400 001-05-01

其余 3.2

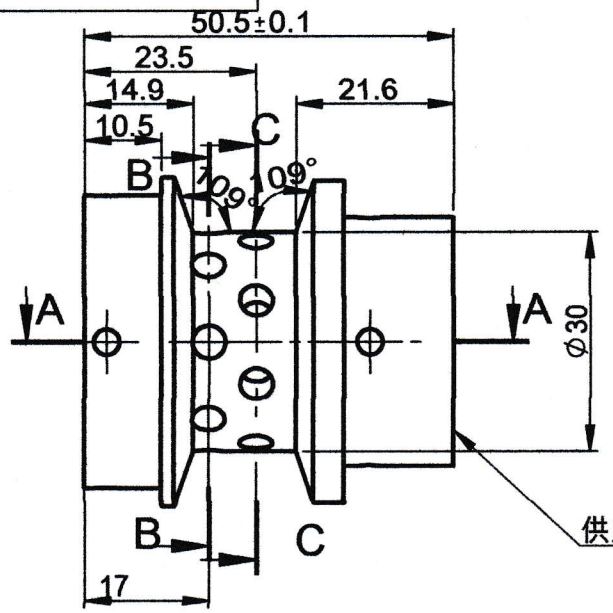

剖面 B-B

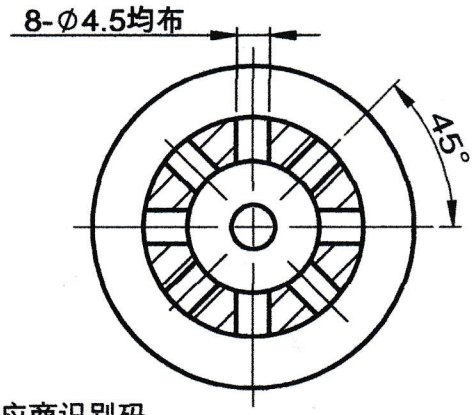

剖面 A-A

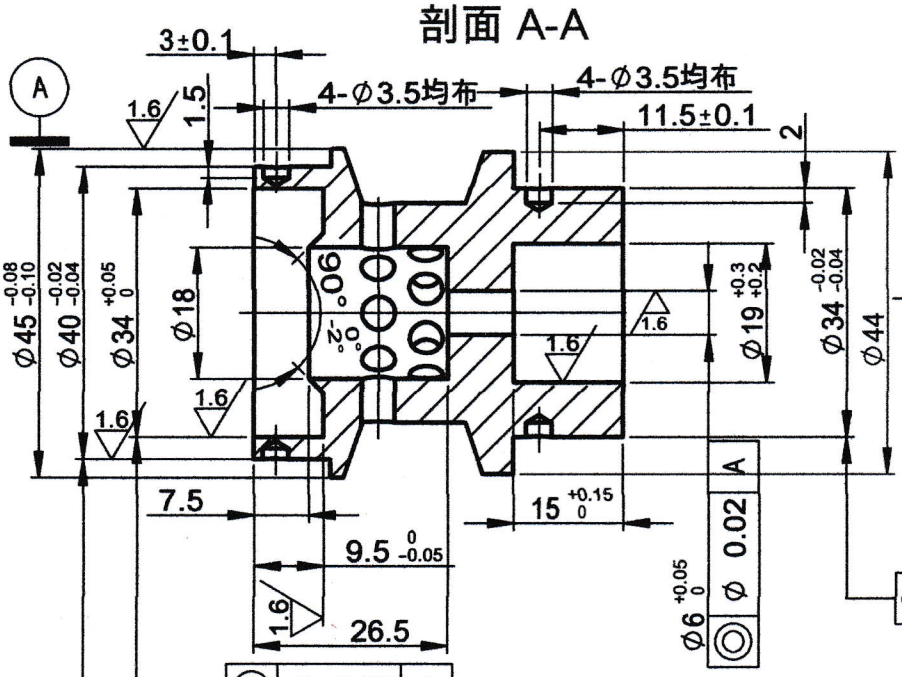

剖面 C-C

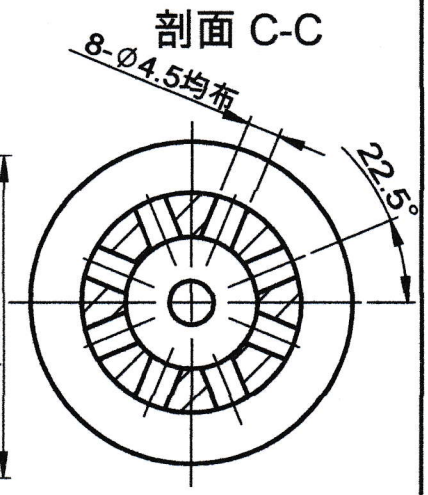

技术要求:

1.去除毛刺，飞边；
未注倒角为C0.2，未注圆角为RO.2；
2.热处理：28-32HRc；
3.未注尺寸公差GB/T1804-M；
4.未注形位公差按GB/T1184-K。

受控 2014.05

借通用件登记					1Cr17Ni2	CDOH
描 图						阀座
校 描						
旧底图总号						
签 字	标记	处数	更改记录	签字	日期	
日 期	制图	罗泽华	标准化		阶段标记 重量 比例	
	校对				A1 1:1	3500 0400 001-05-01
	审核					
	工艺		批准		共 页 第 页	