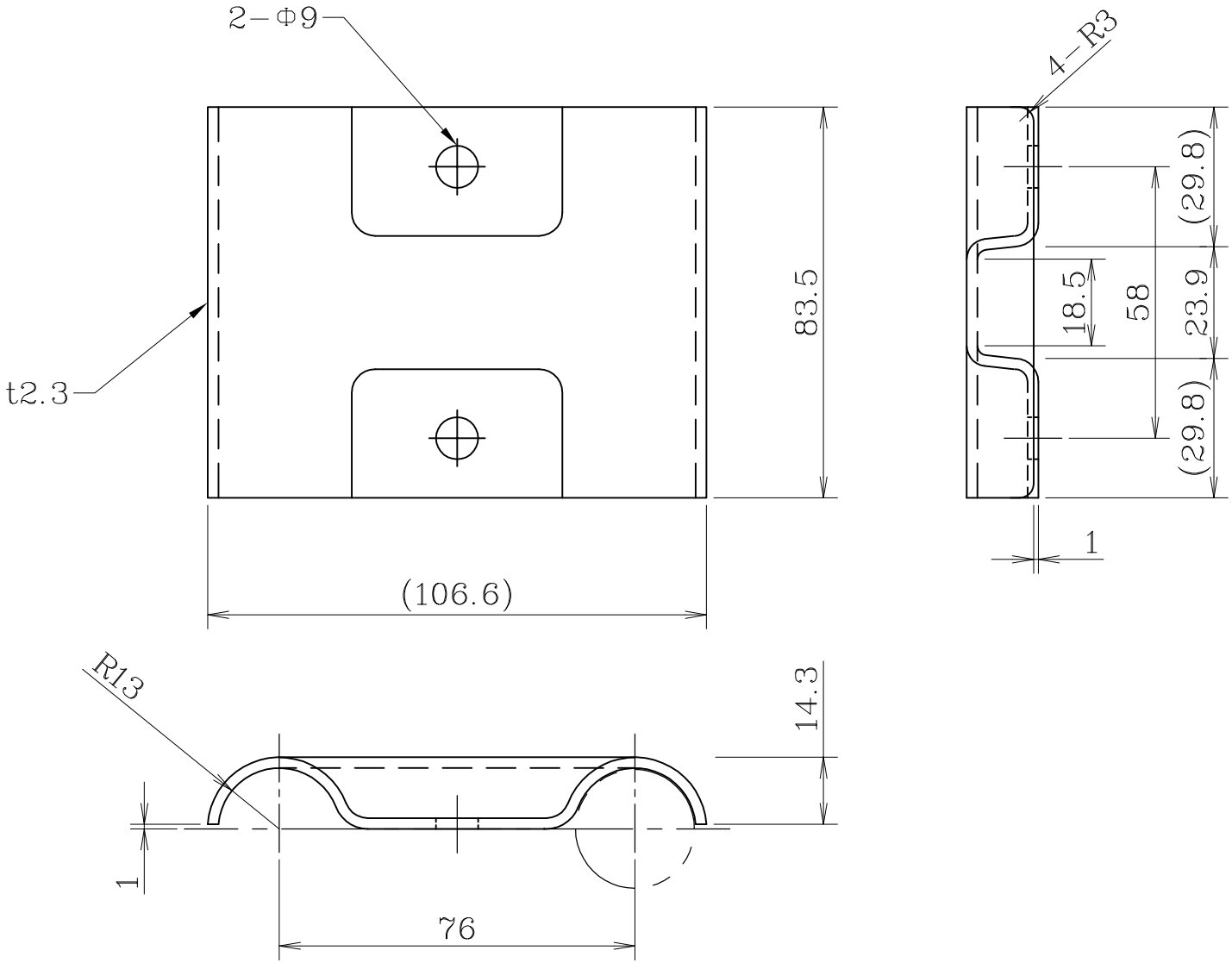

数量：12

							尺度	1/1	日付	'08,02,13	設計	本間	承認		担当	図番	0801201-1-14	材質	SPHC	処理
改訂	変更番号	日付	変更内容	担当	承認	客先	仕様	連結蝶番									ROZEN MFG LTD			