2/2 杨工:

No.002 变压器

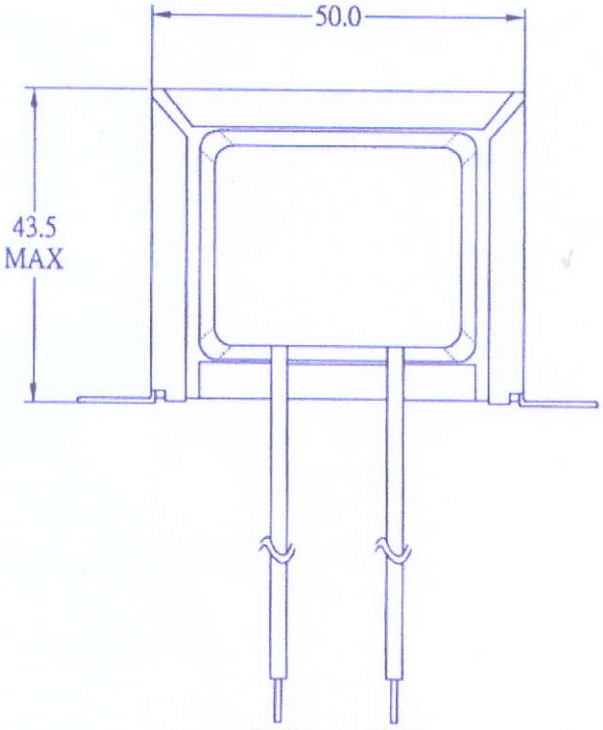

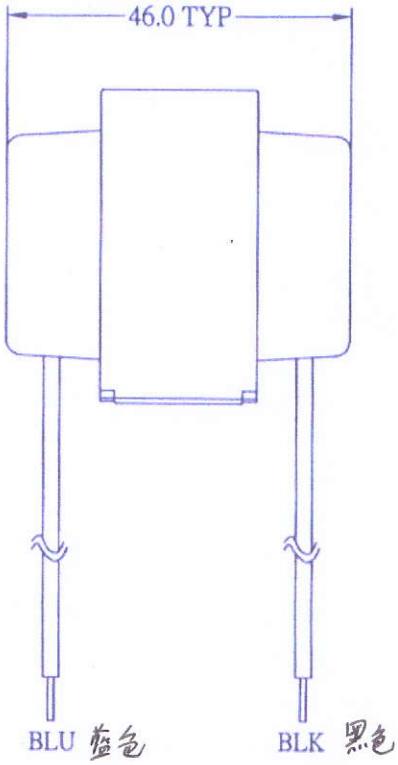

所有尺寸都是mm (毫米)

All dimensions are in mm

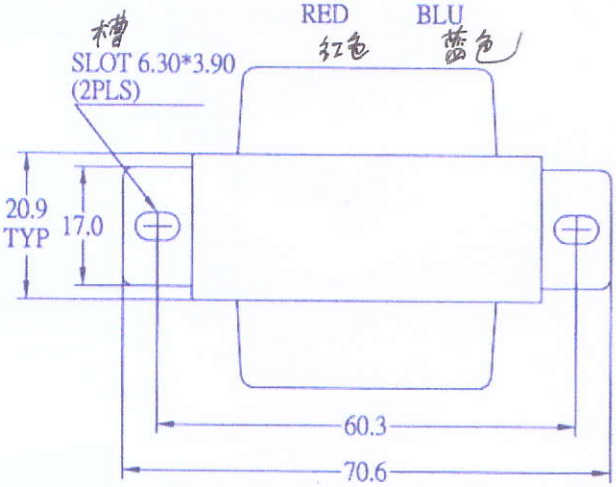

美国标准??

NOTE : 1. 所有导线都是 #22 AWG (平均线规) UL1015

1. ALL LEAD WIRES ARE #22AWG, UL1015.
   LENGTH 304.8 ± 10.0mm , S & T 6.35 ± 1.0mm.
2. FINISH TO BE ZINC WITH SILVER FINISH.

长度 304.8±10mm, 槽 6.35±1.0mm

2. 表面处理是镀锌,银色表面

ELECTRICAL DATA

电气性能

Inductance: @187.1V, 70Hz =>88.62H

电感: @ 187.1V, 70Hz ⇒ 88.62H

DCR (@20C, ±20%):

DCR (@20C, ±20%)

-BLU/RED=284.2 Ohm

-BLK/GRN=0.242 Ohm

蓝/红=284.2欧姆

黑/绿=0.242欧姆

Freq resp: @5W (187.1V), 70Hz-15kHz, Blu-Red ±1dB (ref 1kHz)

频率要求: @ 5W (187.1V), 70Hz-15kHz, 蓝-红±1dB (参考1kHz)

Primary impedance: 7kOhm (187.1V)

初级阻抗: 7k 欧姆 (187.1V)

Secondary Impedance: 4Ohm/8Ohm (4.472V/6.325V)

次级阻抗: 4欧姆 4.742V 8欧姆 6.325V

Power: 5W

功率: 5W

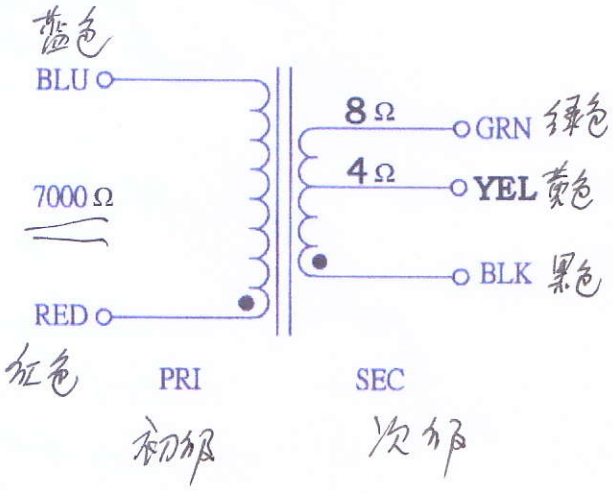

常州南方 沈
15961439834