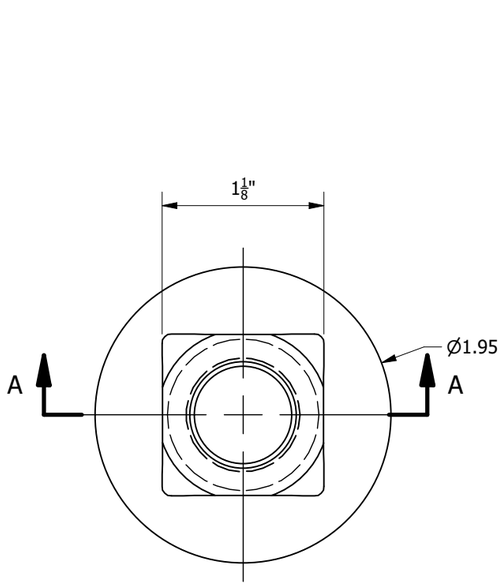

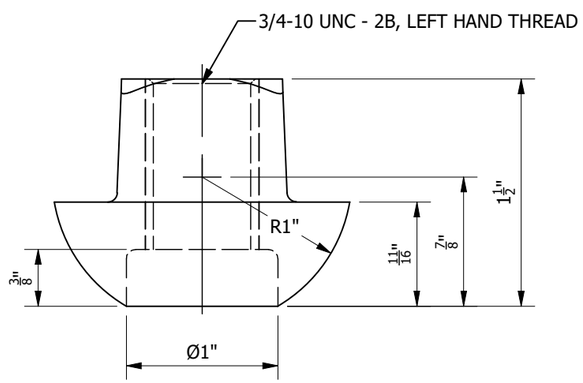

E00-0001 - **DOME NUT DETAILS**

QTE : -

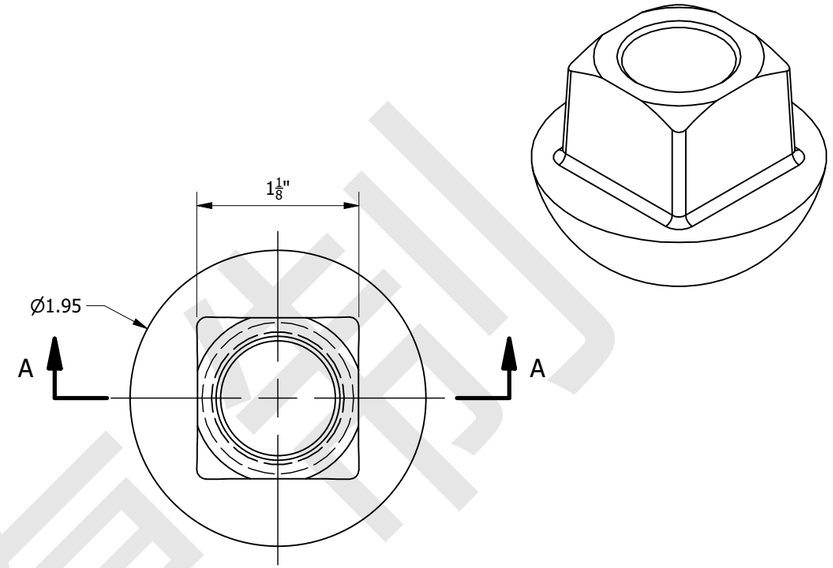

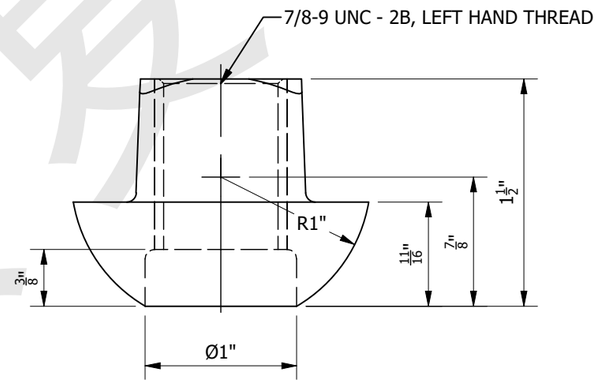

E00-0002 - **DOME NUT DETAILS**

QTE : -

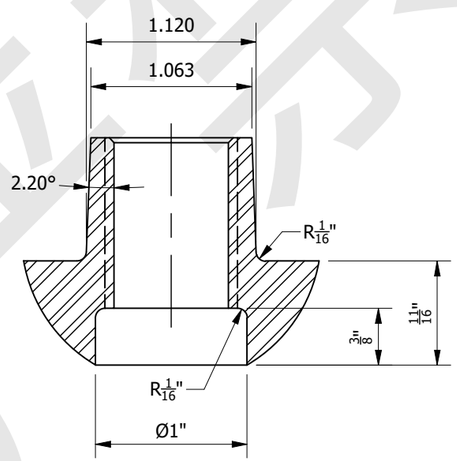

SECTION A-A
SCALE 1 : 1

MAT'L : STEEL A563, GRADE C

NO. DESSIN

20-E0000-100-A

REV	COMMENTAIRES
△	PRÉLIMINAIRE

NUTS

DESSINÉ	DATE
MARIO CLICHE ing.	2020-10-26
APPROUVÉ	DATE
	–

CLIENT : M4
CONTACT : –
BON DE COMMANDE : –

严禁复制