20/ (√)

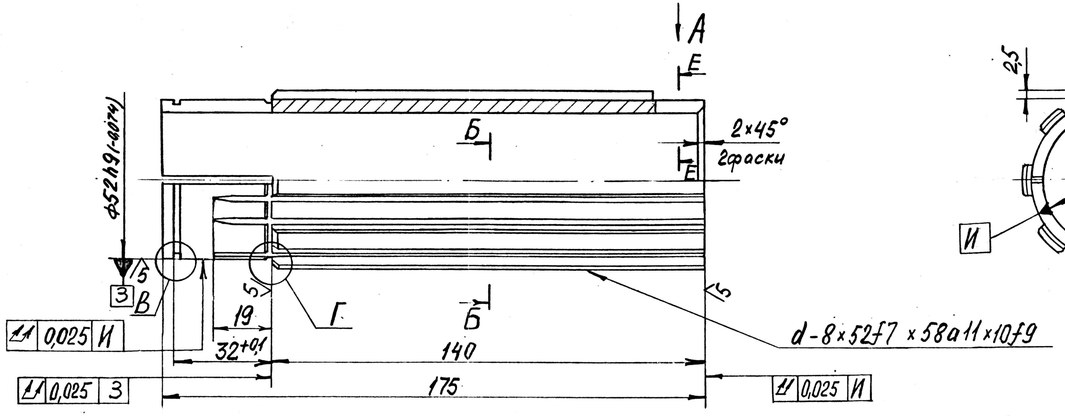

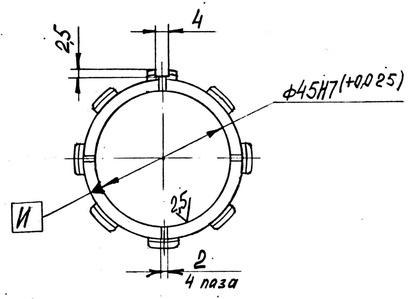

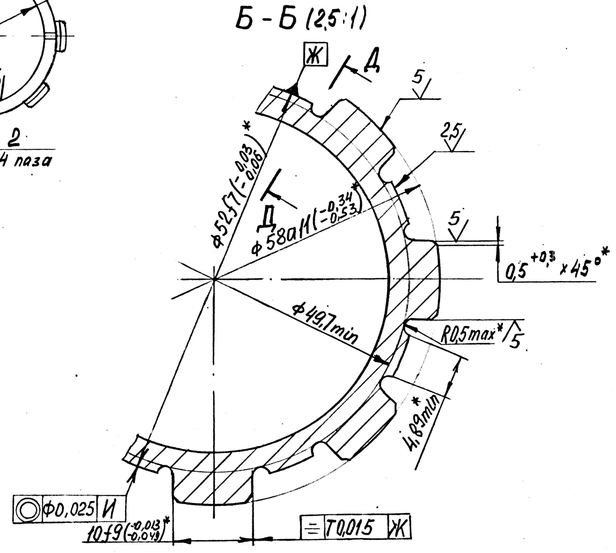

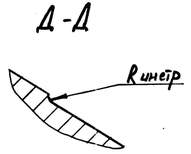

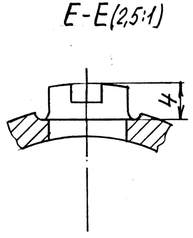

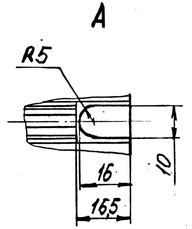

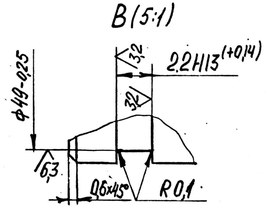

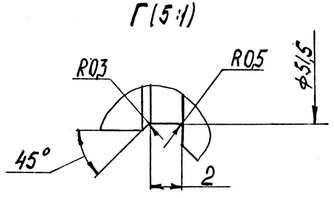

1. 28...34 HRCэ.
2. * Размеры для справок.
3. Маркировать обозначение на бирке.
4. Остальные ТТ по ОСТ 26-08-948-73.

Изм.	Лист	№ докум.	Подп.	Дата	Л.МФП.746.01.002.00.002		
Разраб.		Кузьванова			Втулка	Лит.	Масса	Масштаб
Пров.		Морозова					0,94	1:1
Т.контр.		Вергизова				Лист	Листов 1	
Гл.констр.		Вергизова						
Н.контр.		Алексеева			Круг	Б5-В ГОСТ 2590-88 / Б5-Б ГОСТ 1050-88		
Утв.		Чупигорн						

Формат А4х4

Перв. примен. | Подпись и дата | Взамен инв.№ | Инв.№ дубл. | Подпись и дата | Инв.№ подл.