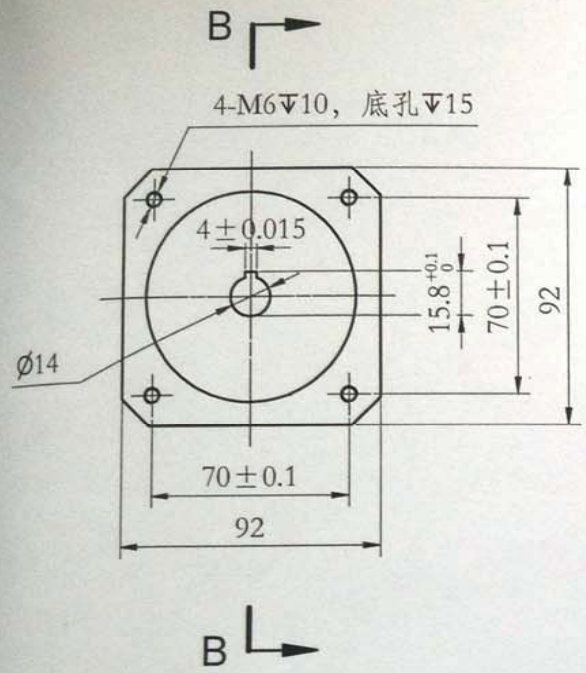

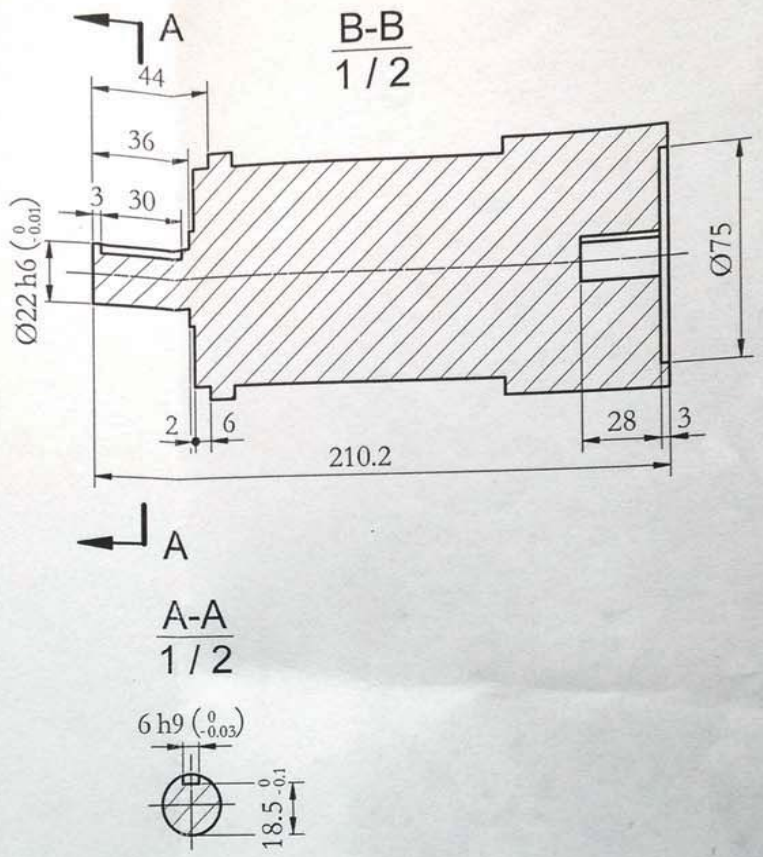

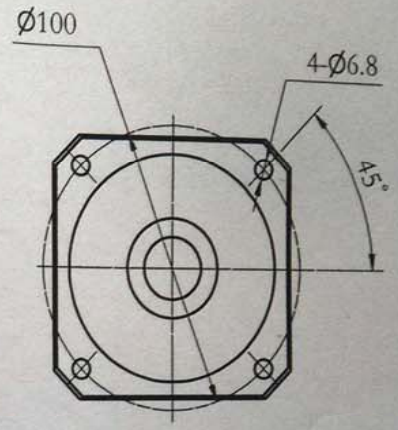

技术要求

1、本部件为外购件， 名称：行星齿轮减速器

[redacted]

升降机构用的型号：FB-90-20-P2-MOTOR，数量：4个

横向调整机构用的型号：FB-90-30-P2-MOTOR，数量：2个

2、购买时必须按照图纸要求的连接尺寸进行购买。

3、这两种减速器的外形尺寸完全一样，共用此图。

序号	日期	更改内容	更改单编号	修改	设计	审核	批准
1							

6件

设计	聂小军	2014.11.20	升降机构	ACME-9001-2002	版本号 R0
绘图	聂小军			计算机文件名 ACME-9001-2002.idw	绘图软件名 Inventor 2011
校核		2014.11.20	名称 FB90减速器	数量 / 重量	比例 1:3 / 图幅 A3
会签				第 1 张 共 1 张	
审核			材料 默认	未注尺寸公差按GB/T 1804-2000-m制造 未注形位公差按GB/T 1184-1996-K制造	