符号	说明
[2]	产品主要特性要素
○	产品重要能力特性要素
▽	产品安全/关键特性标识

未注公差尺寸极限偏差参考值 (GB/T 1804-2000)

线性尺寸								
从	0.5	3	6	30	120	400	1000	2000
到	3	6	30	120	400	1000	2000	4000
精密	±0.05	±0.05	±0.1	±0.15	±0.2	±0.3	±0.5	—
中等	±0.1	±0.1	±0.2	±0.3	±0.5	±0.8	±1.2	±2.0
粗糙	±0.2	±0.3	±0.5	±0.8	±1.2	±2.0	±3.0	±4.0
最粗	—	±0.5	±1.0	±1.5	±2.5	±4.0	±6.0	±8.0

圆角和倒角				
从	R0.5	R3	R6	R30
到	R3	R6	R30	R120
精密	±0.2	±0.5	±1.0	±2.0
中等	±0.2	±0.5	±1.0	±2.0
粗糙	±0.4	±1.0	±2.0	±4.0
最粗	±0.4	±1.0	±2.0	±4.0

角度尺寸					
从	0	10	50	120	400
到	10	50	120	400	—
精密	±1°	±30'	±20'	±10'	±5'
中等	±1°	±30'	±20'	±10'	±5'
粗糙	±1°30'	±1°	±30'	±15'	±10'
最粗	±3°	±2°	±1°	±30'	±20'

桑能集团申明：
本图纸的所有权归桑能集团所有，未经桑能集团授权，任何组织或个人无权复制、转载或向第三方传递本图纸中的任何信息。任何组织或个人不得擅自更改图纸中的任何内容，若有更改需求请联系本图纸设计者。

Sunner Best Business Partner
电话:+86 21 51693839 传真:+86 21 52100184
邮箱: components@sunnergroup.com
网址: www.sunnerelectric.com www.sunnergroup.com

序号	修改内容	更改负责人	批准	日期	更改文件编号
⚠1					

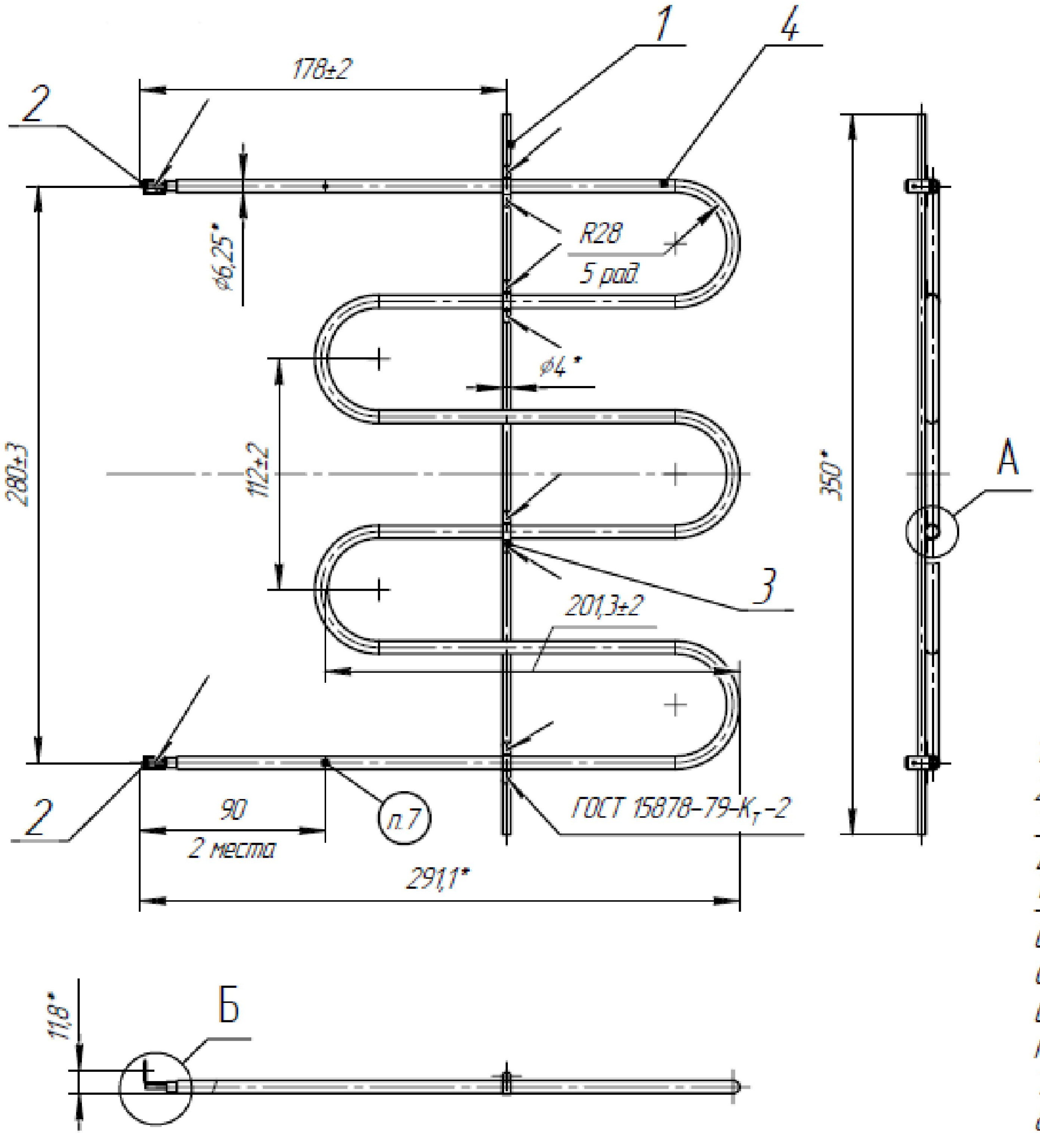

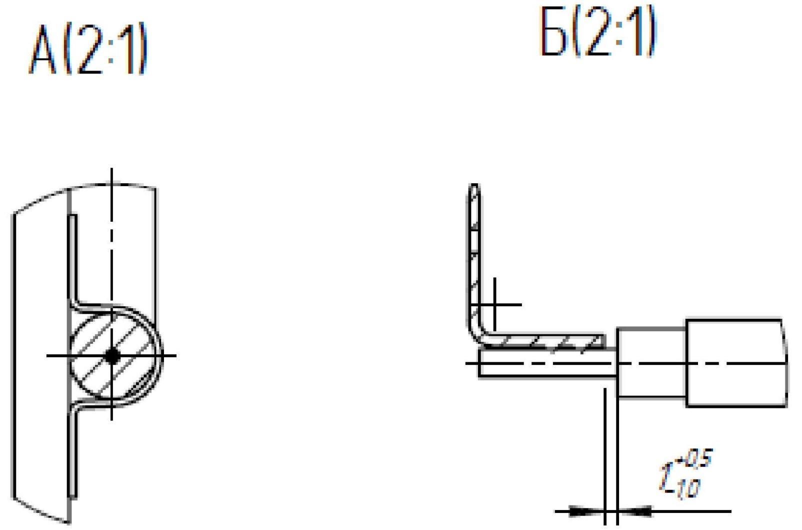

1. * Размеры для справок
2. Параметры ТЭН – см. таблицу 3. 位置1所示位置角度不超过3度
3. На торцах опоры поз. 1 допускается косой рез. угол не более 3°
4. Сварные соединения по ГОСТ 15878-79 按照GOST 15878-79标准
5. После сварки перемещение ТЭНа относительно опоры поз. 1 не допускается
6. Изоляция в холодном состоянии должна выдерживать без пробоя и поверхностного разряда испытательное напряжение 1500 В в течение 1 сек. 绝缘体在冷却状态1分钟内需承受住1500B的压
7. Место соединения вывода с нагревателем (активной частью)
8. Остальные ТТ по СТО СМК 23-2013

Параметры ТЭНа	
Напряжение, В 电压	220
Мощность, Вт 功率	$1200^{+5\%}_{-10\%}$
Нагреваемая среда 加热环境	воздух 空气

原材料规格:				热处理/表面处理:			产品型号: EM521 12 200 C6
设计: 高文涛	校对: 张新强	审核: 张新强	批准: 吴明鑫	日期: 2015/4/1	重量:		产品名称: 发热管
桑能国际集团 SUNNER GROUP				图幅: A3	绘图比例: 1:1 图纸数量: 1/1	版本: 01.a	产品编号: