序号	修 改 内 容	更改负责人	批 准	日 期	更改文件编号
1					

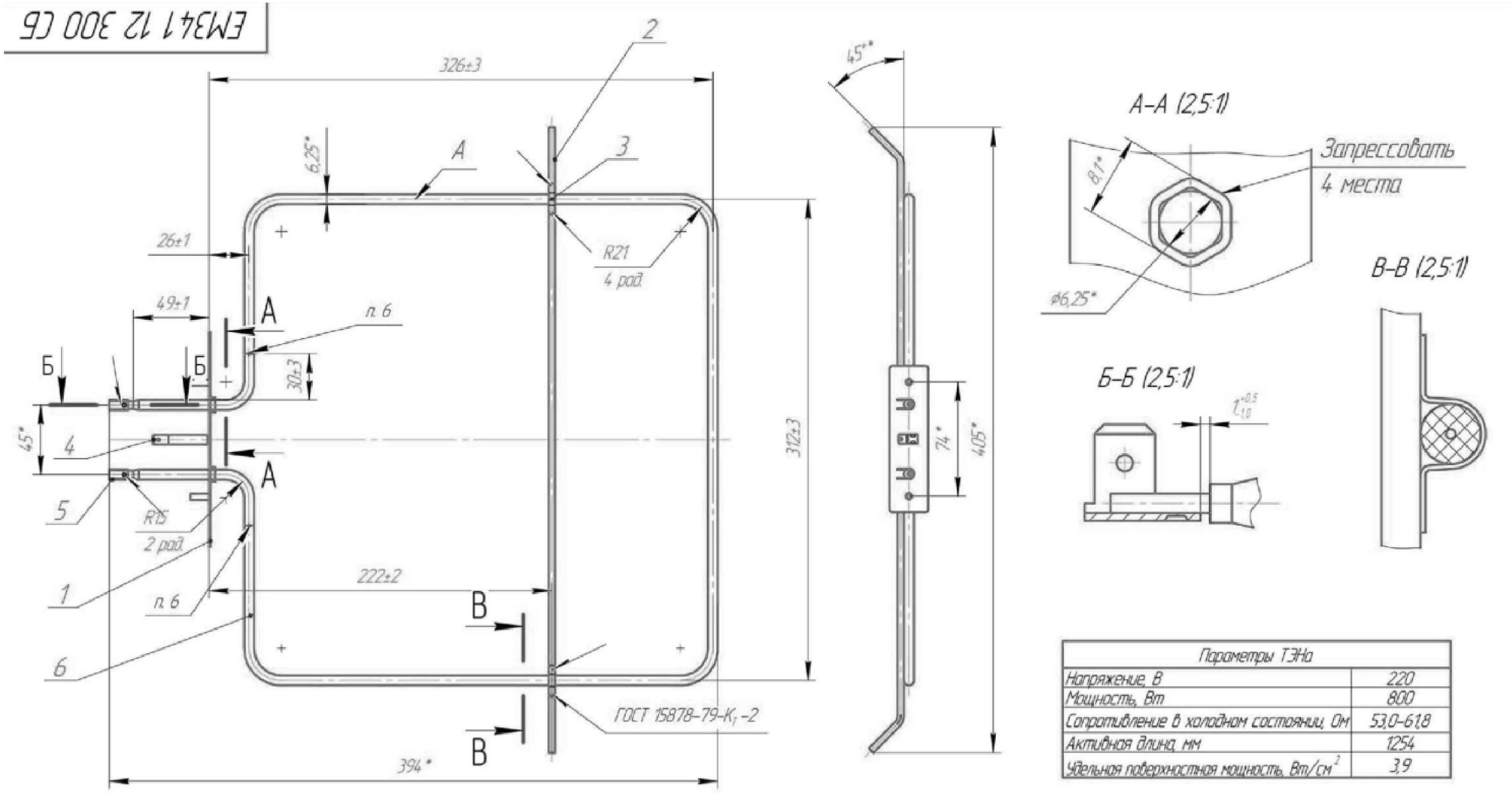

Параметры ТЭНа	
Напряжение, В	220
Мощность, Вт	800
Сопротивление в холодном состоянии, Ом	53,0–61,8
Активная длина, мм	1254
Удельная поверхностная мощность, Вт/см^2	3,9

1. * Размеры для справок
2. Параметры ТЭН – см. таблицу
3. Сварные соединения по ГОСТ 15878–79
4. После запрессовки и сварки перемещение ТЭНа относительно фланца поз. 1 и стяжки поз. 2 не допускается
5. Изоляция в холодном состоянии должна выдерживать без пробоя и поверхностного разряда испытательное напряжение 1500 В в течение 1 сек.
6. Место соединения вывода с нагревателем (активной частью)
7. Остальные ТТ по ОСТ 4ГО 070 015

Sunner Best Business Partner
电话 +86 21 51693839 传真 +86 21 52100184
邮箱 components@sunnergroup.com
网址 www.sunnerelectric.com www.sunnergroup.com

原材料规格:		热处理/表面处理:	产品型号: EM341 12 300 C6
设计: 高文涛	校对: 张新强	审核: 张新强	批准: 吴明鑫
日期: 2015/4/1	重量:		产品名称: 上部发热管2
桑能国际集团 SUNNER GROUP	图幅: A3	绘图比例: 1:1 / 图纸数量: 1 / 1	版本: 01.a
产品编号:			