序号	修 改 内 容	更改负责人	批 准	日 期	更改文件编号
⚠1					

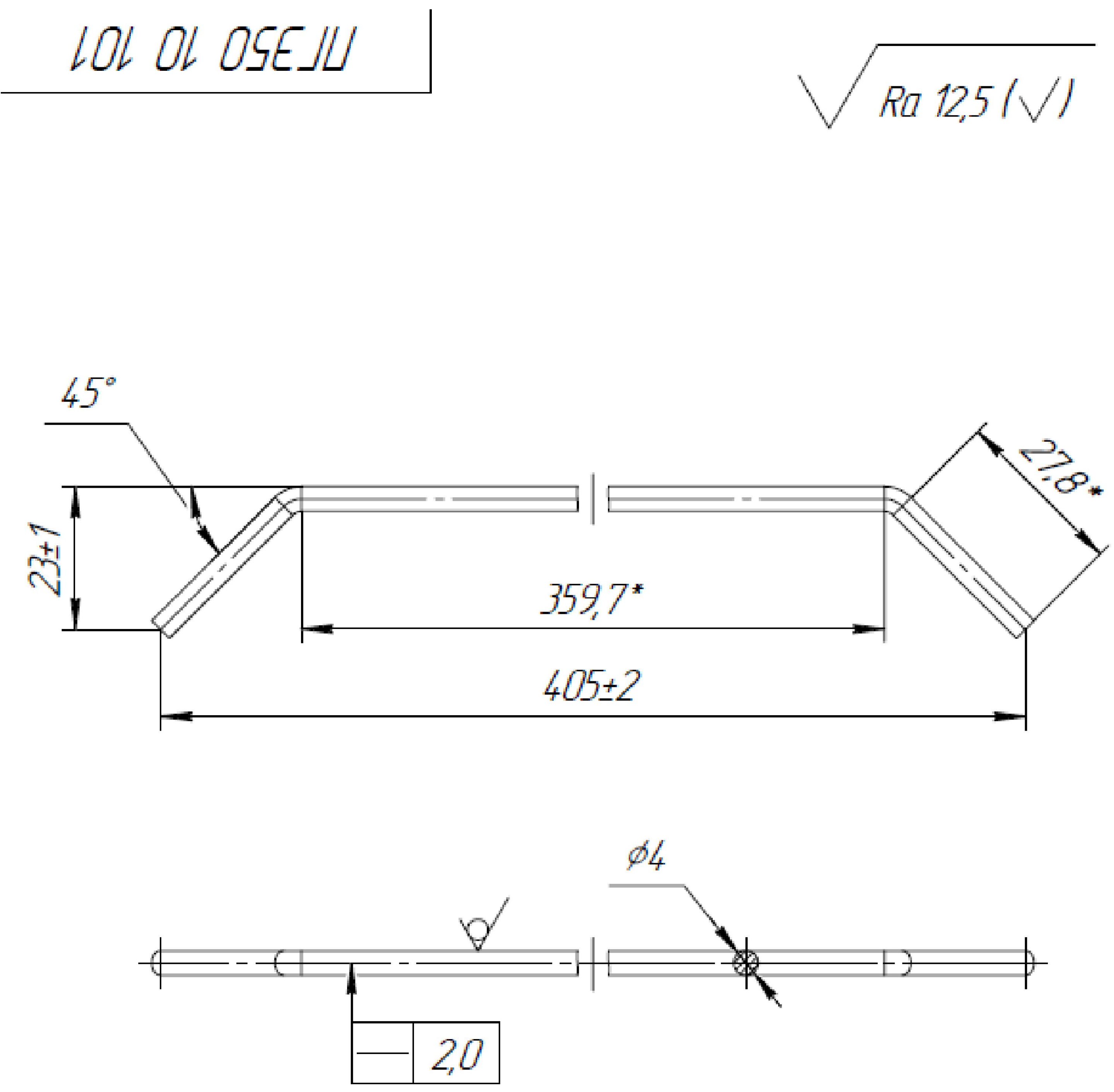

1. * Размеры для справок
2. Внутренние радиусы гиба R 2 мм
3. По торцам допускается косой рез, угол не более 3°
4. Остальные ТТ по ОСТ 4ГО 070 014

技术要求：

1. 未注明事项，依照样品。
2. 未注公差依照公差表“中等”等级执行（GB/T1804-2000）。

原材料规格：		热处理/表面处理：				产品型号： nr350 10 101
设计： 高文涛	校对： 张新强	审核： 张新强	批准： 吴明鑫	日期： 2015/4/1	重量：	产品名称： 拉杆
桑能国际集团 SUNNER GROUP		图幅： A3	绘图比例： 1:1 图纸数量： 1 / 1	版本： 01.a		产品编号：

Sunner Best Business Partner

电话: +86 21 51693839 传真: +86 21 52100184
邮箱: components@sunnergroup.com
网址: www.sunnerelectric.com www.sunnergroup.com

桑能集团申明：
本图纸的所有权归桑能集团所有，未经桑能集团授权，任何组织或个人无权复制、转载或向第三方传递本图纸中的任何信息。任何组织或个人不得擅自更改图纸中的任何内容，若有更改需求请联系本图纸设计者。

未注公差尺寸极限偏差参考值 （GB/T 1804-2000）

线性尺寸								
从	0.5	3	6	30	120	400	1000	2000
到	3	6	30	120	400	1000	2000	4000
精密	±0.05	±0.05	±0.1	±0.15	±0.2	±0.3	±0.5	—
中等	±0.1	±0.1	±0.2	±0.3	±0.5	±0.8	±1.2	±2.0
粗糙	±0.2	±0.3	±0.5	±0.8	±1.2	±2.0	±3.0	±4.0
最粗	—	±0.5	±1.0	±1.5	±2.5	±4.0	±6.0	±8.0

圆角和倒角				
从	R0.5	R3	R6	R30
到	R3	R6	R30	R120
精密	±0.2	±0.5	±1.0	±2.0
中等	±0.2	±0.5	±1.0	±2.0
粗糙	±0.4	±1.0	±2.0	±4.0
最粗	±0.4	±1.0	±2.0	±4.0

角度尺寸					
从	0	10	50	120	400
到	10	50	120	400	—
精密	±1°	±30′	±20′	±10′	±5′
中等	±1°	±30′	±20′	±10′	±5′
粗糙	±1°30′	±1°	±30′	±15′	±10′
最粗	±3°	±2°	±1°	±30′	±20′

符号	说明
[2]	产品主要特性要素
⬭	产品重要能力特性要素
⊳	产品安全/关键特性标识