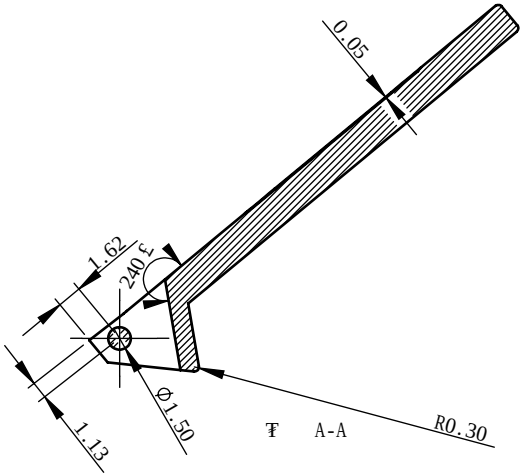

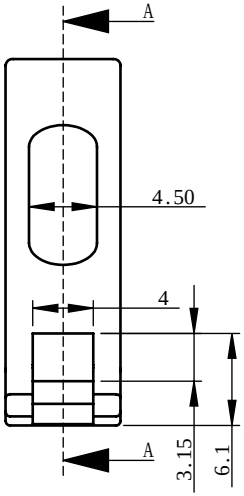

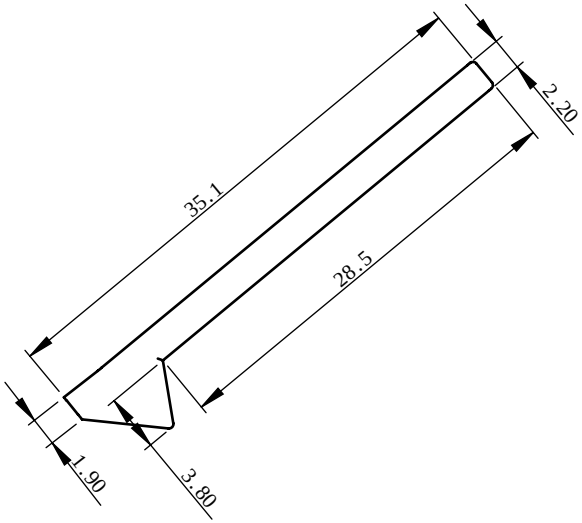

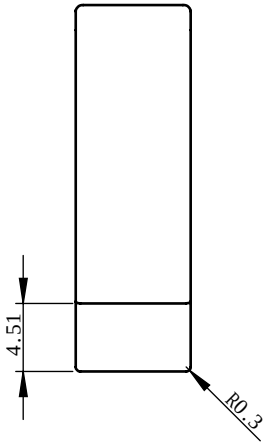

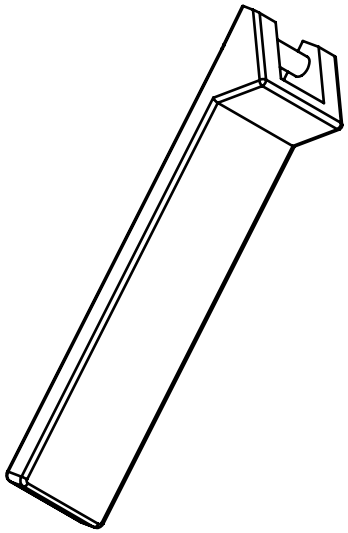

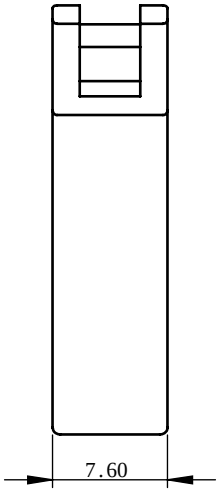

							Э Ч				
											B11188
						Æ	mm	R	2:1		
									A4		

IT-9

± 0.2°