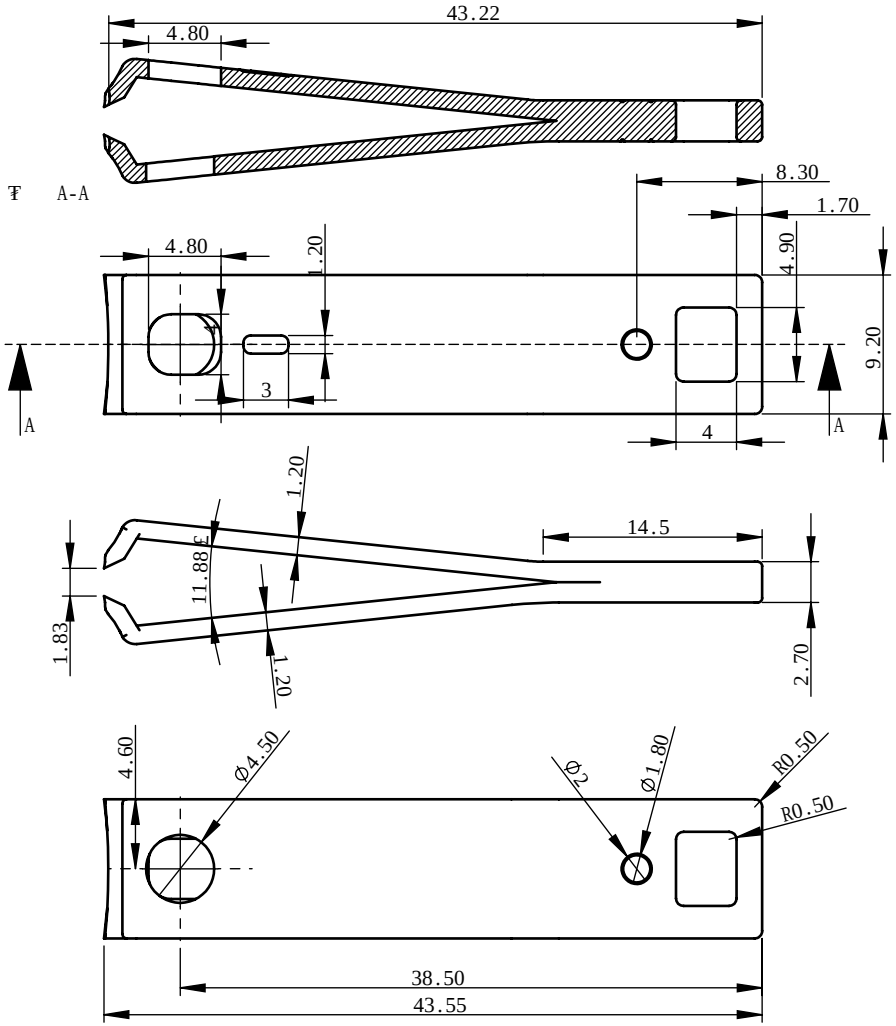

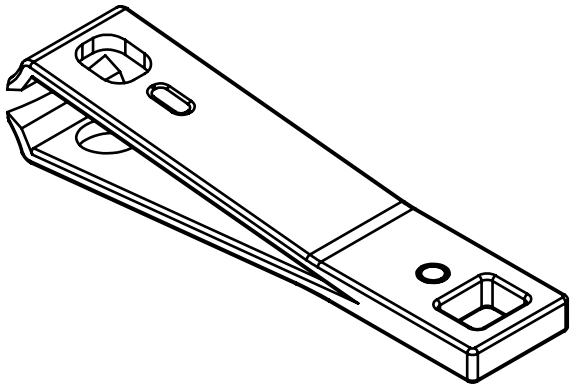

											B11188
						mm		2:1			
								A4			

IT-9

± 0.2°