软盘编号

CAD

会　签

3.2

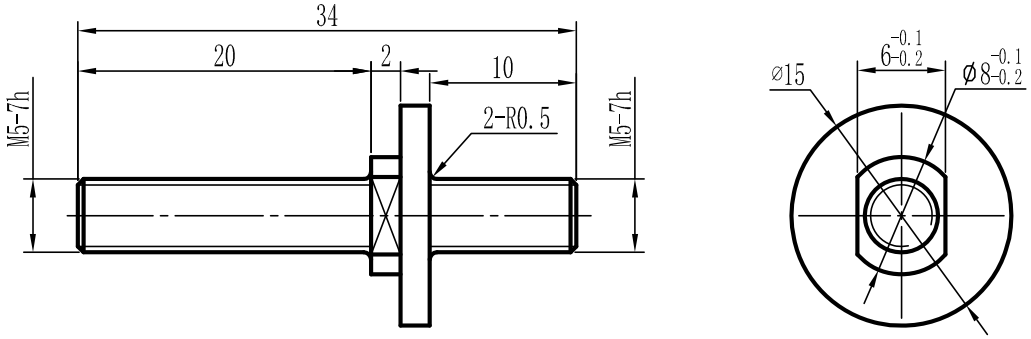

1.未注公差尺寸按GB/T1804-m
2.未注倒角0.5×45°
3.涂复：Cu/Ct•P

描　写

描　校

旧底图登记号

底图登记号

更改标记	更改单号	签字、日期

设计			
校对		复审	
审核		标审	
工艺		批准	

QBe2 GB/T5231

接 地 螺 栓

阶段标记				重量	比例
					2:1
共 1 页		第 1 页			

M5