FORM NO:

注：带※尺寸为重点管控尺寸

表面粗糙度：RA3.2

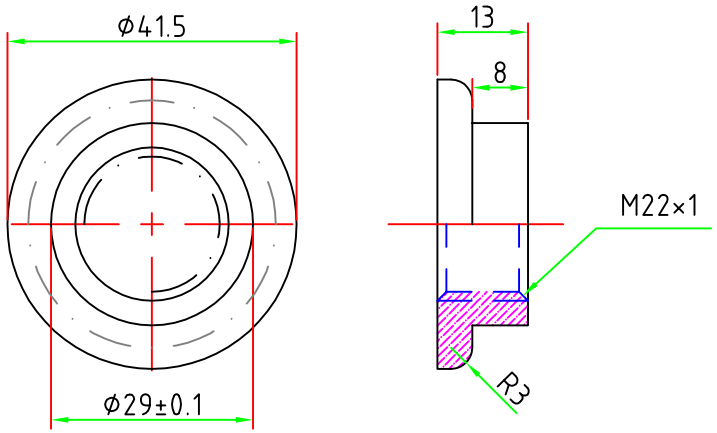

NOTE:
1. NO BURRS ALLOWED
1.没有披锋
2. MATERIAL(材料)：
2.1 TYPE: CARBON STEEL
2.1.材料类型：碳钢
2.2 PLATING:BLACK OXIDE
2.2產品表面電鍍：发黑
3.MACHINE SCREW BEFORE PLATING:
6g GO RING GAUGE PASS
NO GO RING GAUGE NOT PASS
AFTER PLATING:6h GO RING GAUGE PASS
3.機牙螺絲電鍍前6g通規通,止規止,
電鍍后過6h環規
4. OTHER REQUEST(其他要求):
5. DRAWING BASIC(出图依据)： SAMPLE

REV	DATE	DESCRIPTION	DWN

OTHER TOLERANCE 未注公差
X.XXX: ±0.05
X.XX: ±0.05
X.X: ±0.1
X°:±1°

DRAWING RELEASED FOR
< > SAMPLE(樣辦)
< √ > PRODUCTION(量產)

MATERIAL CODE （物料编码）

DRAWN 繪 圖: Miller
CHECKED 審 核:
APPROVED 核 準:

SCALE(比例): 1:1
SHEET: 1 OF 1
UNIT(單位): mm

正安雷特
正安实业（香港）有限公司
ZHENG AN INDUSTRY(HONGKONG) CO.,LTD
深圳雷特五金电子有限公司
SHENZHEN LEITE HARDWARE ELECTRONIC CO.,LTD

PART NAME 零件名称	T3181-222 圓头台阶螺母	CUSTOMER CODE/ CUSTOMER PART NUMBER 客戶編號/客戶圖紙編號	REV A
DESCRIPTION 產品規格	Φ41.5×13×M22×1.0	DWG NO. 图 号	