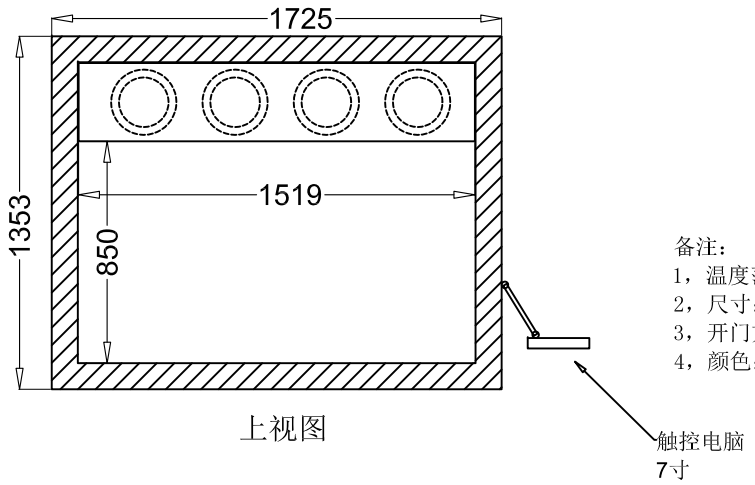

上视图

备注：
1，温度范围：RT+10℃～150℃；
2，尺寸：H1520mm×W1520mm×D850mm　容积：1.9方米；
3，开门方式：双开门；
4，颜色：箱体深灰，箱门：深紫。

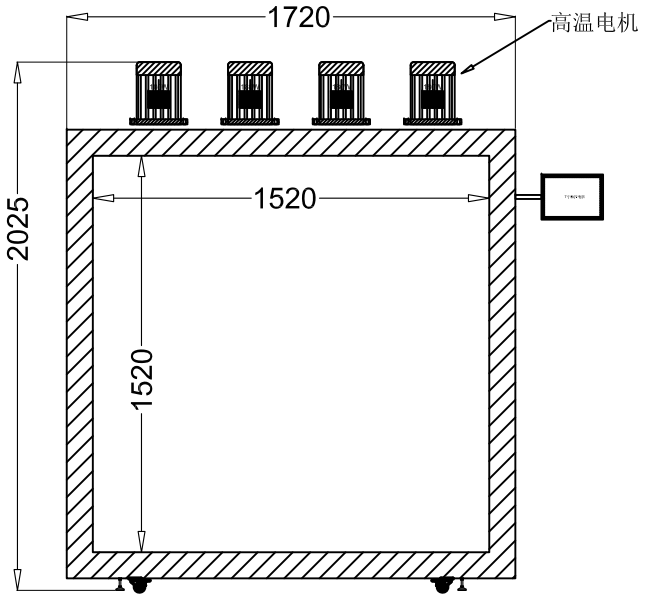

正视图

																			名　称	补线烤箱设计图	保密等级	机密级 禁止外泄			
																			型　号	EIC-HW-002	设计编号	EIC-HW-PTC-01			
																			设　计		技术文件				
N C	薄 板	冷 装	厚 板	机 工	喷 涂	发 泡	备 用	电部装	总电装	箱体组立	门组立	调试	P C B	外 协	包 装	非标总装	标准总装		审　核		数量单位		尺寸单位：mm	比 例：1:1	
																			批　准		数量		共　张	第　张	