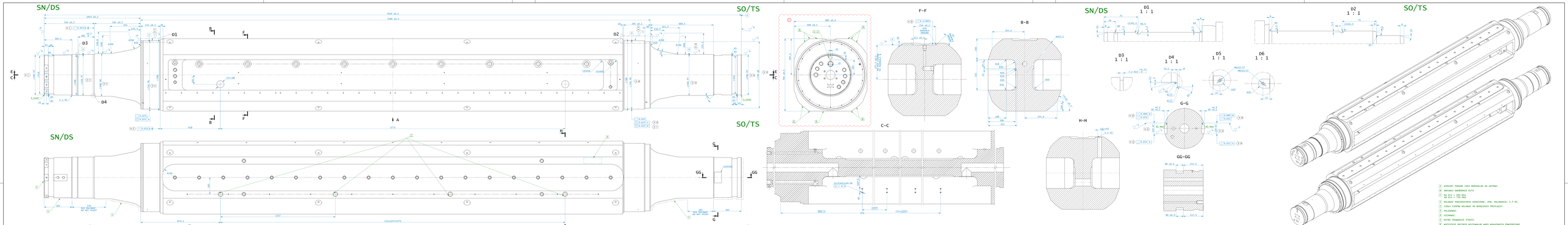


| | | | |
|---|---|---|---|
| Ø730 | f6 | -0,08 | 749,920 |
| | | -0,13 | 749,870 |
| Ø730 | g6 | -0,024 | 729,976 |
| | | -0,074 | 729,926 |
| Ø468 | h8 | 0 | 468,000 |
| | | -0,097 | 467,903 |
| Ø450 | f7 | -0,040 | 449,932 |
| | | -0,131 | 449,869 |
| Ø440 | h7 | 0 | 440,000 |
| | | -0,063 | 439,937 |
| 120 | g7 | -0,014 | 120,047 |
| | | -0,061 | 120,012 |