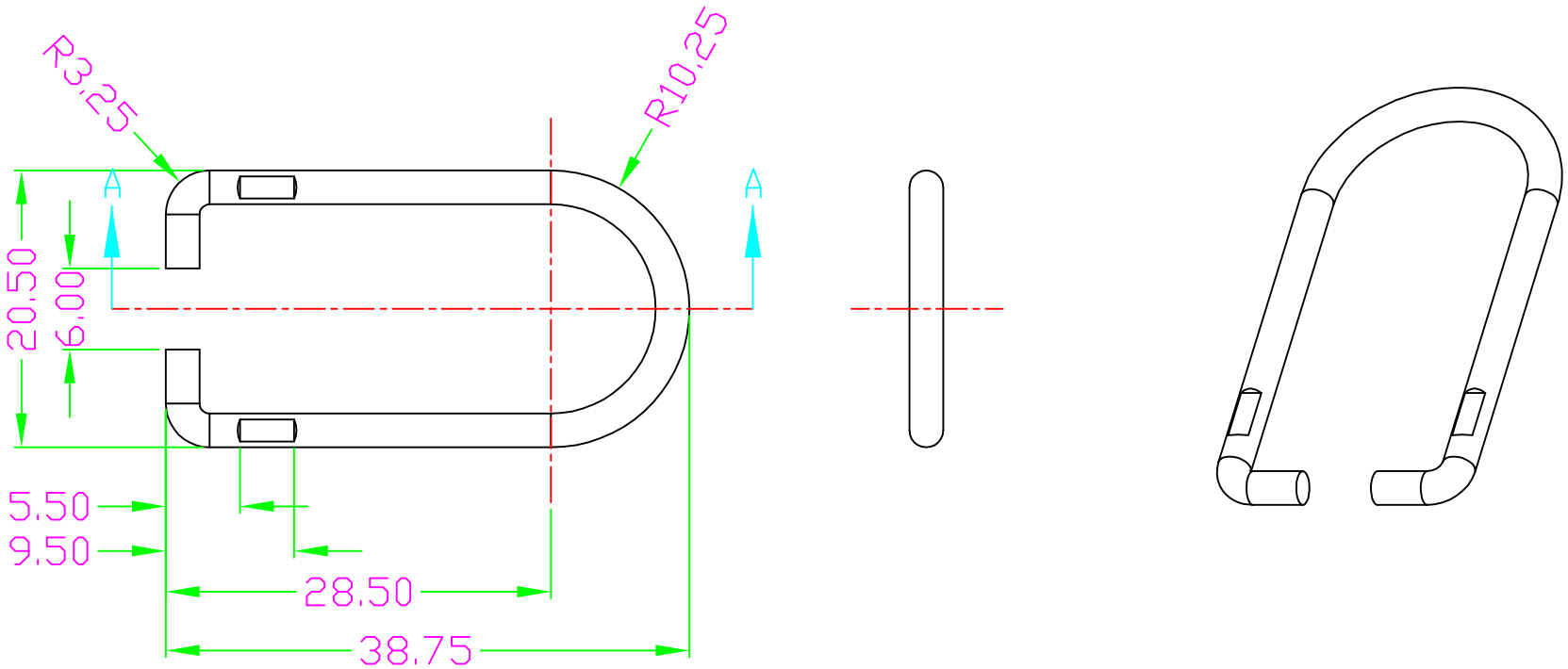

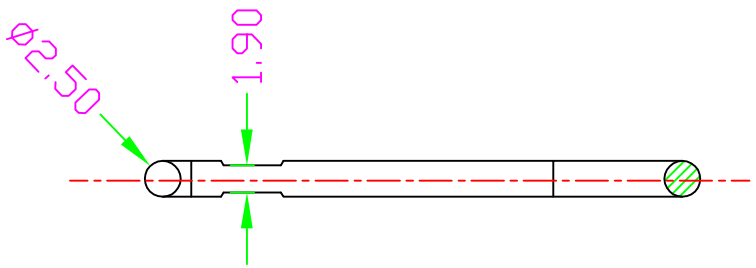

SECTION A-A

					天目电子(深圳)有限公司		技术要求： 1. 未注公差： X.X: ±0.05; XX.X: ±0.10; XXX.X: ±0.20; X°: ±0.50° 2. 表面镀铬
A0							
版本	标记	更改文件号或更改说明	签名	日期			
产品型号	Mini REV		零件名称	转轴	图纸编号		
设计			物料编号		文件编号		
制图			材料	不锈钢	数量	1	
审核			颜色				
批准			比例	A4			共 1 页 第 1 页