SOLIC.	ALT. Nº	NA. Nº	DESCRIÇÃO	DATA	MODIF.
Jukowski		495	Inicial	09/05/11	

Tolerâncias quando não especificados são conforme D IN 7168

GRAU MÉDIO

1a6	6a30	30a100	100a315	315a1000	1000a2000
±0,1	±0,2	±0,3	±0,5	±0,8	±1,2

Impressão na correia:
PN 10.0028.260 + logo hutchinson + 4PJE 818

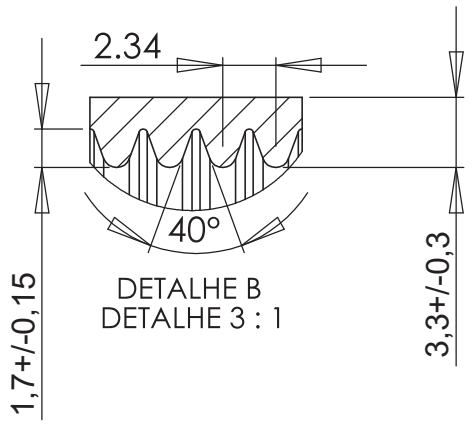

DETALHE B
DETALHE 3 : 1

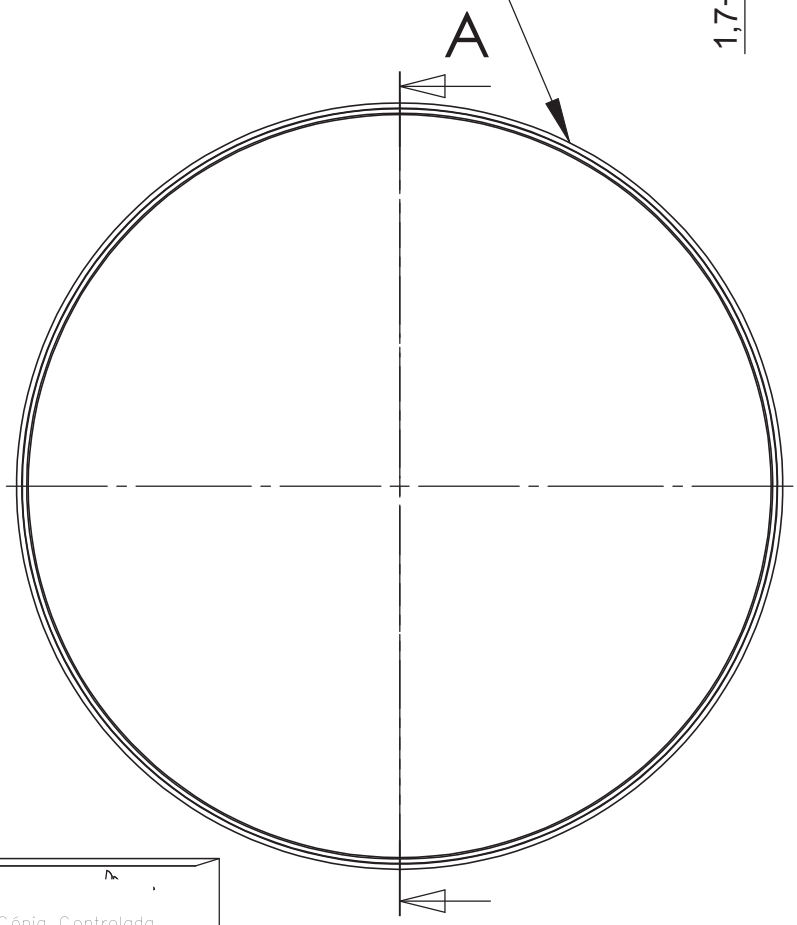

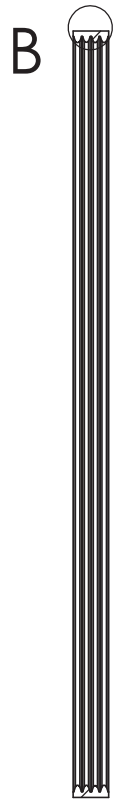

CORTE A-A
ESCALA 1 : 2

☒ Cópia Controlada
☐ Somente Orçamento
☐ Para Desenvolvimento
☐ Informativo

_____/__/____
Responsável Data

CORREIA (mm)	DISTANCIA ENTRE CENTROS	MASSA LINEAR (g/mm)	DIAMETRO POLIA MOTOR (mm)	DRUM PULLEY DIMETER (mm)	STRAND LENGTH (mm)	FREQUENCIA (Hz)affer 6 min	FREQUENCIA (Hz) ESTABILIZADA
812,7	**190**	**0,029**	**24**	**215,5**	**0,163**	**212+/-26**	**186+/-26**

Material:
Conforme fornecedor

Este desenho não podera ser reproduzido em todo ou em parte cedidos a terceiros sem nossa autorização por escrito.

Data		Escala	Denominação:
Desenho		1:5	Correia Elastica Poli–V
Projeto	Mueller		
Aprovação			

Ultima revisão: 09/05/11
Codigo Nº: 100028260