ФРН-2К 04.00.002

Ra 12,5 (√)

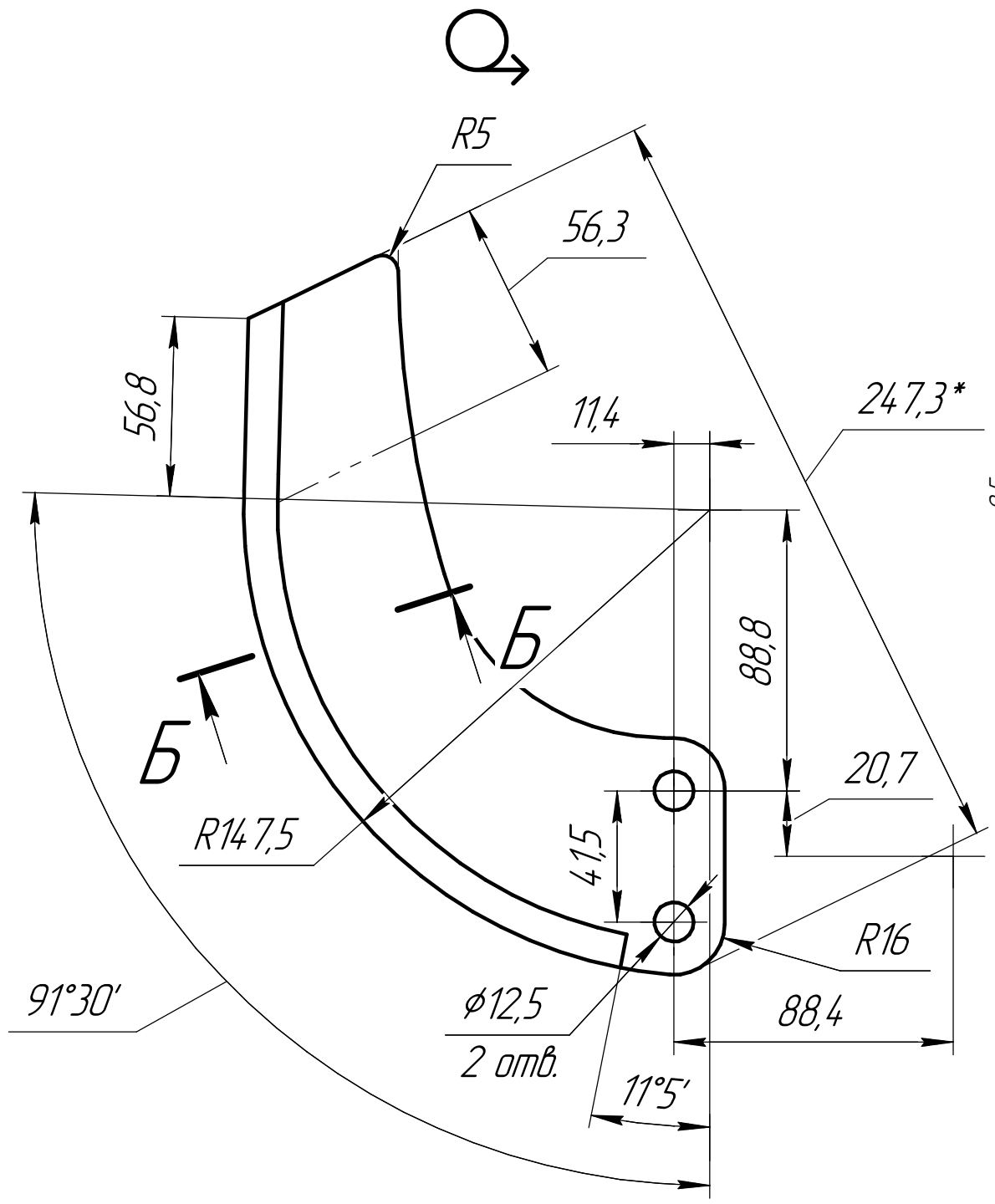

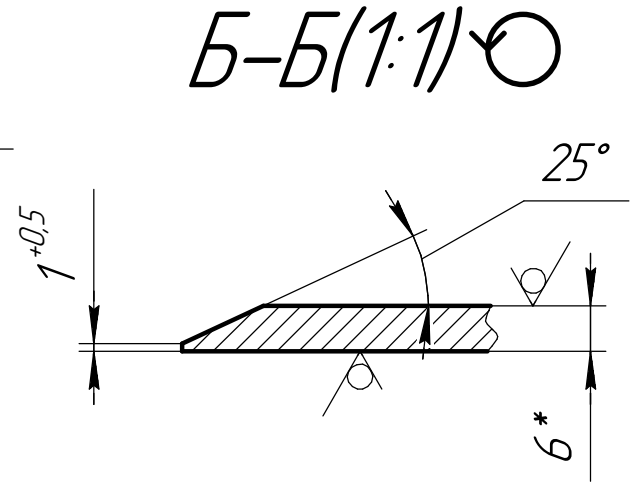

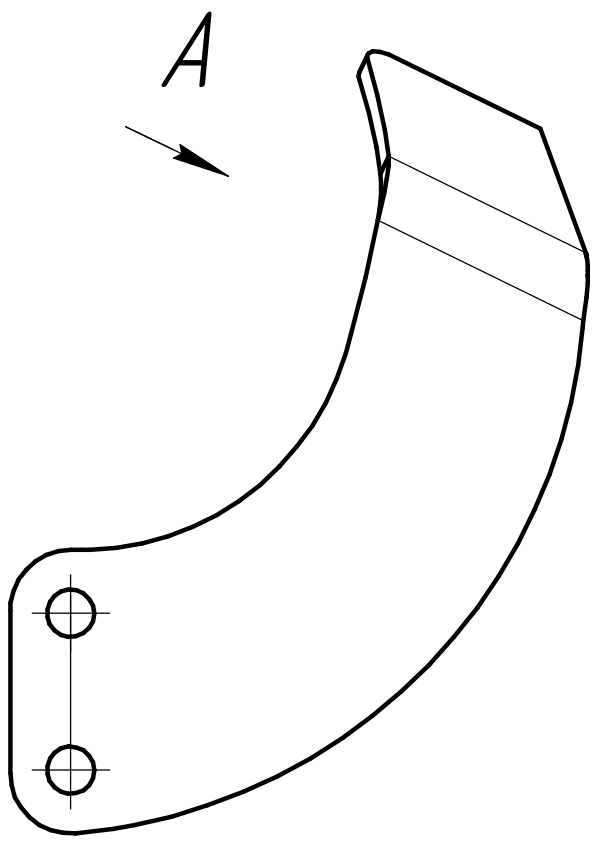

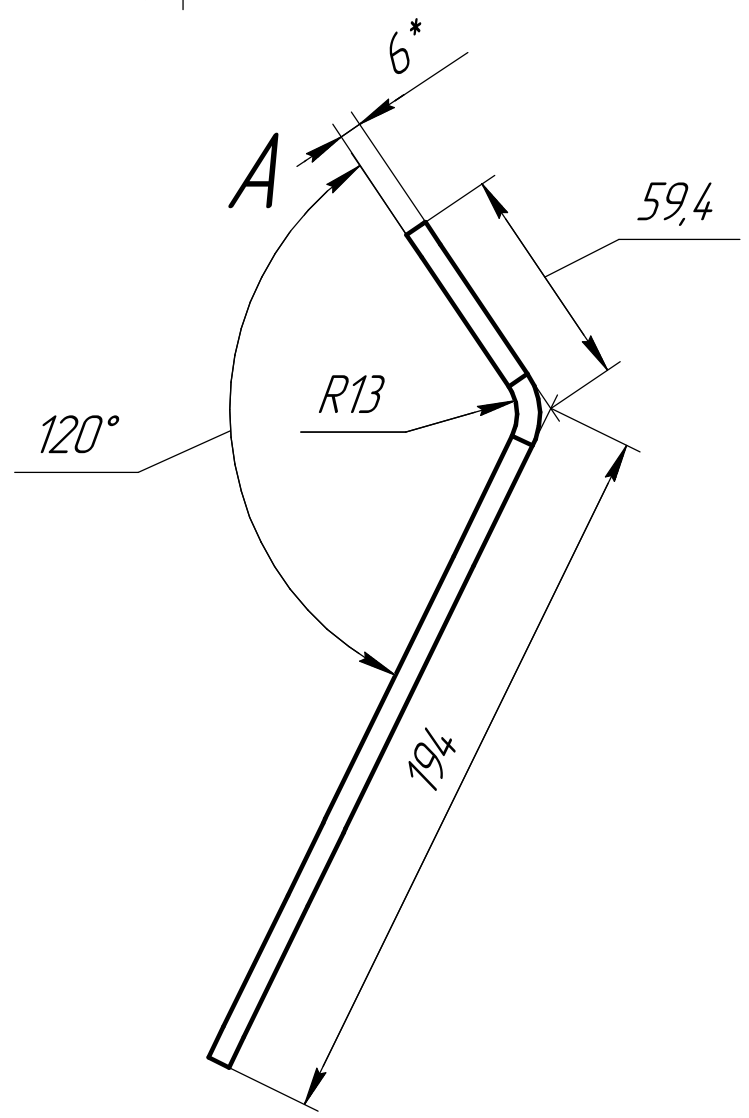

1 37...42 $HRC_э$.

2 H14, h14, $\pm \frac{IT14}{2}$.

3 * Размеры для справок.

4 Покрытие: грунт-эмаль "Пентал Амор" ТУ 2312-027- 45822449-2000, RAL 9005 (черный).

Изм.	Лист	№ докум.	Подп.	Дата	ФРН-2К 04.00.002		
Разраб.					Нож	Лит.	Масса: 0,68 / Масштаб: 1:2
Пров.						Лист	Листов 1
Т.контр.							
Н.контр.							
Утв.							

Перв. примен. | Справ. № | Подп. и дата | Инв. № дубл. | Взам. инв. № | Подп. и дата | Инв. № подл.

Копировал | Формат А3