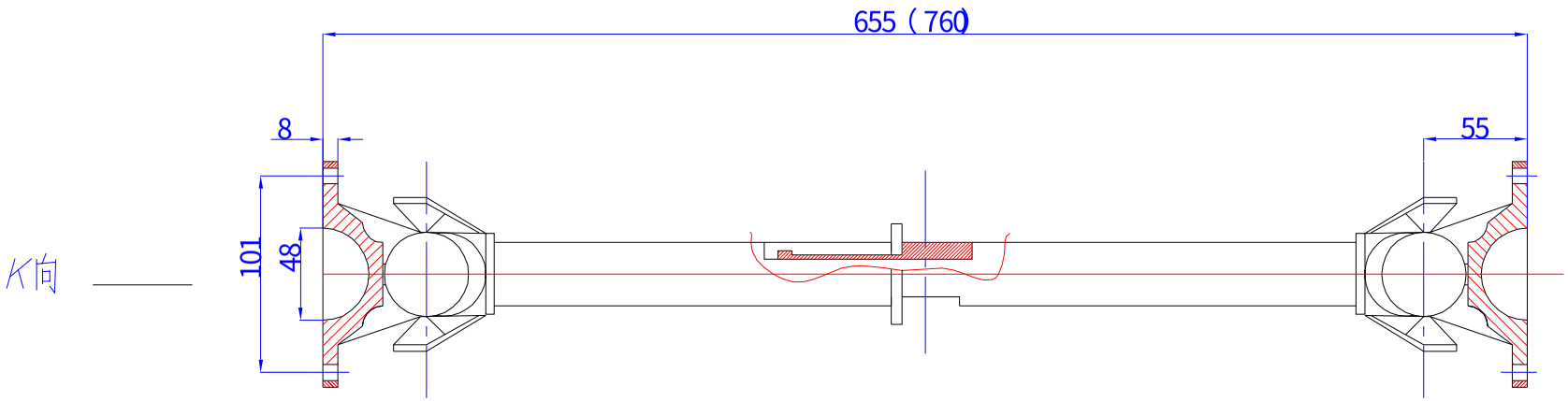

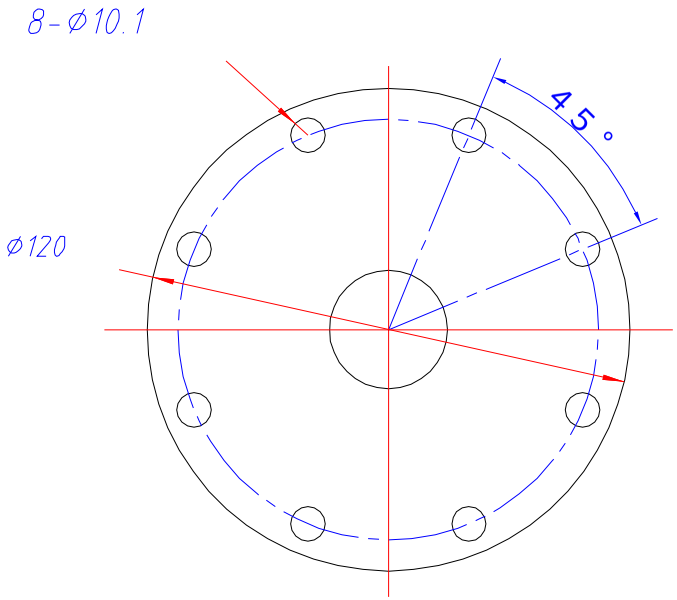

技术要求

1.图纸的尺寸供参考，供方需提供万向联轴器（型号287.20）图纸给需方确认：须含尺寸和扭矩等参数;

2.联轴器可拉开键位长度为120mm;

3、若对尺寸、参数等有疑问，需进一步到现场测量核实;