HN178-04

其余 6.3

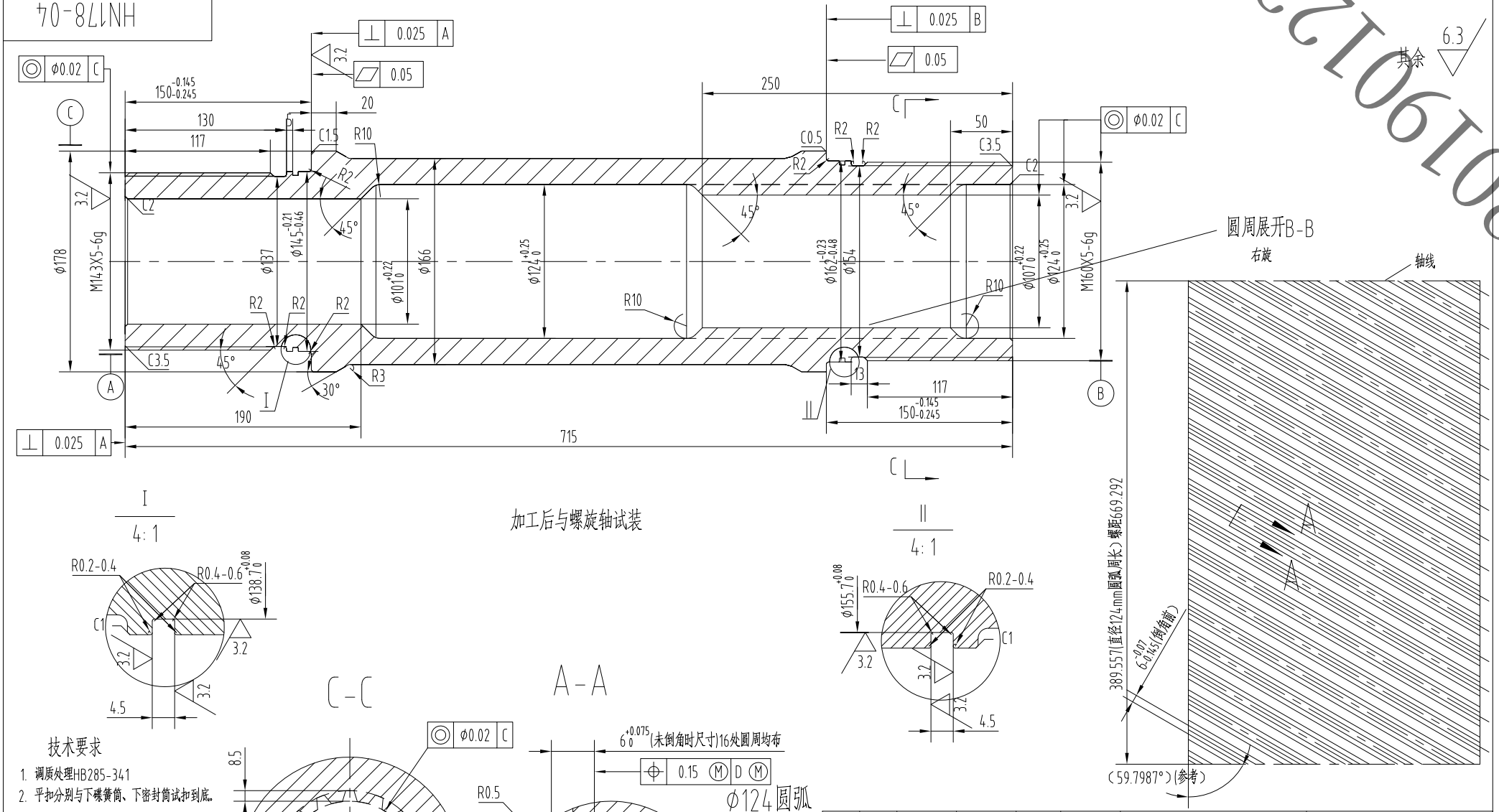

加工后与螺旋轴试装

C-C

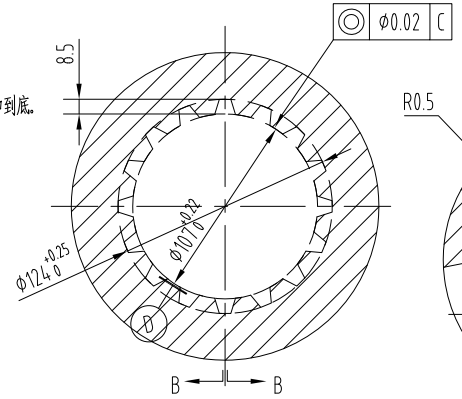

A-A

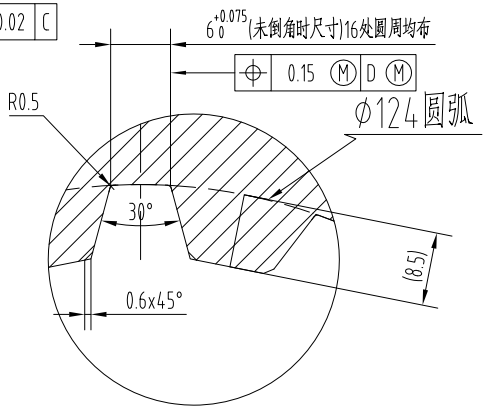

技术要求

1. 调质处理HB285-341
2. 平扣分别与下碟簧筒、下密封筒试扣到底。
3.材料性能要求如下：

材料力学性能要求：

抗拉强度（σ_b/MPa）：≥980；
屈服点（σ_s/MPa）：≥785；
断后伸长率（δ_5/%）：≥10；
断面收缩率（ψ/%）：≥45；
冲击吸收功（Akv2/J）：≥63，

4.表面磷化处理

标记	处数	分区	更改文件号	签名	年月日	HN178-04		螺旋套
设计			标准化			阶段标记	重量	比例 40CrMnMo
审核								1:3
工艺			批准			共 张	第 张	

20190123