Sunner Best Business Partner
电话: +86 21 51693839 传真: +86 21 52100184
邮箱: components@sunnergroup.com
网址: www.sunnerelectric.com www.sunnergroup.com

桑能集团申明:
本图纸的所有权归桑能集团所有，未经桑能集团授权，任何组织或个人无权复制，转载或向第三方传递本图纸中的任何信息。任何组织或个人不得擅自更改图纸中的任何内容，若有更改需求请联系本图纸设计者。

未注公差尺寸极限偏差参考值 (GB/T 1804-2000)

线性尺寸	从	0.5	3	6	30	120	400	1000	2000
	到	3	6	30	120	400	1000	2000	4000
	精密	±0.05	±0.05	±0.1	±0.15	±0.2	±0.3	±0.5	—
	中等	±0.1	±0.1	±0.2	±0.3	±0.5	±0.8	±1.2	±2.0
	粗糙	±0.2	±0.3	±0.5	±0.8	±1.2	±2.0	±3.0	±4.0
	最粗	—	±0.5	±1.0	±1.5	±2.5	±4.0	±6.0	±8.0

圆角和倒角	从	R0.5	R3	R6	R30
	到	R3	R6	R30	R120
	精密	±0.2	±0.5	±1.0	±2.0
	中等	±0.2	±0.5	±1.0	±2.0
	粗糙	±0.4	±1.0	±2.0	±4.0
	最粗	±0.4	±1.0	±2.0	±4.0

角度尺寸	从	0	10	50	120	400
	到	10	50	120	400	—
	精密	±1°	±30'	±20'	±10'	±5'
	中等	±1°	±30'	±20'	±10'	±5'
	粗糙	±1°30'	±1°	±30'	±15'	±10'
	最粗	±3°	±2°	±1°	±30'	±20'

符号	说明
[2]	产品主要特性要素
⬭	产品重要能力特性要素
⊳	产品安全/关键特性标识

序号	修 改 内 容	更改负责人	批 准	日 期	更改文件编号
△1					

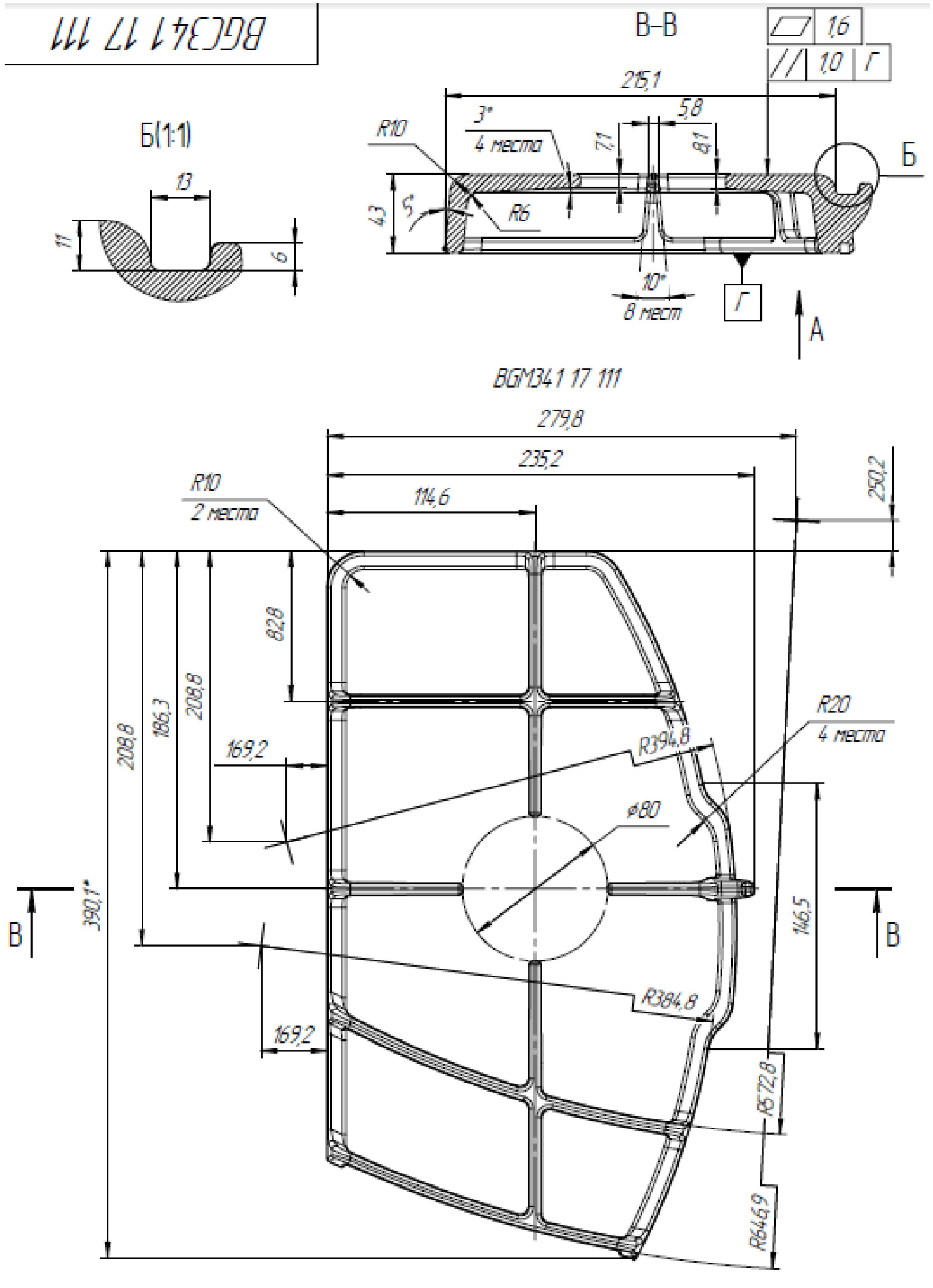
BGC341 17 111
Б(1:1)
13
11
6
B–B
1,6
1,0 Г
215,1
3°
4 места
5,8
R10
7,1
8,1
Б
43
5
R6
10°
8 мест
Г
A
BGM341 17 111
279,8
235,2
114,6
250,2
R10
2 места
82,8
208,8
186,3
208,8
169,2
R394,8
R20
4 места
⌀80
390,1*
146,5
B
B
R384,8
169,2
R572,8
R646,9

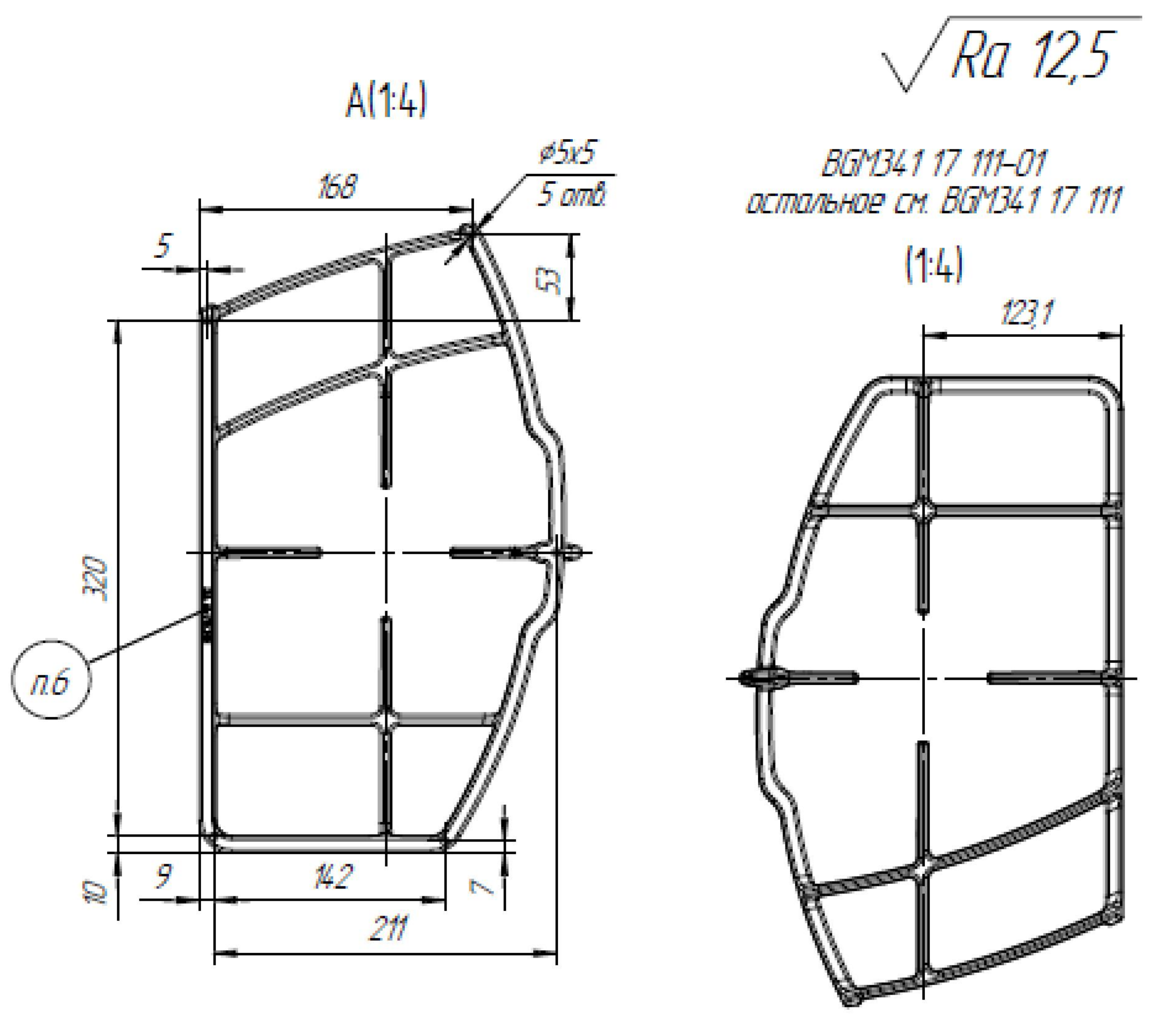
Ra 12,5
A(1:4)
168
⌀5x5
5 отв.
5
53
320
п.6
10
9
142
7
211
BGM341 17 111-01
остальное см. BGM341 17 111
(1:4)
123,1

1. *Размеры для справок.
2. Радиусы скруглений R2 мм.
3. Неуказанные размеры: см. мат. модель BGC341 17 111x_t.
4. Отклонение от прямолинейности зубьев подставки для посуды в горизонтальной плоскости – не более 1,5 мм.
5. Отклонение от перпендикулярности зубьев подставки для посуды относительно боковых сторон – не более 1,5 мм.
6. Маркировать соответственно исполнению подставки для посуды "BGC341 17 110" и "BGC341 17 110-01" глубиной или высотой не более 1 мм.
7. Покрытие: силикатная эмаль, цвет черный.
8. Внешний вид контролировать в соответствии с образцом-эталоном.
9. Остальные технические требования по СТО СМК 23-2013.

技术要求:1. 未注明事项，依照样品。
2. 未注公差依照公差表"中等"等级执行(GB/T1804-2000)。

原材料规格:				热处理/表面处理:			产品型号: BGC341 17 111
设计: 高文涛	校对: 张新强	审核: 张新强	批准: 吴明鑫	日期: 2015/4/1	重量:		产品名称: 锅架零件1
桑能国际集团 SUNNER GROUP				图幅: A3	绘图比例: 1:1 图纸数量: 1 / 1	版本: 01.a	产品编号: