符号	说明
[2]	产品主要特性要素
◯	产品重要能力特性要素
⊚	产品安全/关键特性标识

未注公差尺寸极限偏差参考值 (GB/T 1804-2000)

线性尺寸	从	0.5	3	6	30	120	400	1000	2000	圆角和倒角	从	R0.5	R3	R6	R30	角度尺寸	从	0	10	50	120	400
	到	3	6	30	120	400	1000	2000	4000		到	R3	R6	R30	R120		到	10	50	120	400	—
	精密	±0.05	±0.05	±0.1	±0.15	±0.2	±0.3	±0.5	—		精密	±0.2	±0.5	±1.0	±2.0		精密	±1°	±30′	±20′	±10′	±5′
	中等	±0.1	±0.1	±0.2	±0.3	±0.5	±0.8	±1.2	±2.0		中等	±0.2	±0.5	±1.0	±2.0		中等	±1°	±30′	±20′	±10′	±5′
	粗糙	±0.2	±0.3	±0.5	±0.8	±1.2	±2.0	±3.0	±4.0		粗糙	±0.4	±1.0	±2.0	±4.0		粗糙	±1°30′	±1°	±30′	±15′	±10′
	最粗	—	±0.5	±1.0	±1.5	±2.5	±4.0	±6.0	±8.0		最粗	±0.4	±1.0	±2.0	±4.0		最粗	±3°	±2°	±1°	±30′	±20′

桑能集团申明：
本图纸的所有权归桑能集团所有，未经桑能集团授权，任何组织或个人无权复制、转载或向第三方传递本图纸中的任何信息。任何组织或个人不得擅自更改图纸中的任何内容，若有更改需求请联系本图纸设计者。

Sunner Best Business Partner
电话: +86 21 51693839 传真: +86 21 52100184
邮箱: components@sunnergroup.com
网址: www.sunnerelectric.com www.sunnergroup.com

序号	修 改 内 容	更改负责人	批 准	日 期	更改文件编号
1					

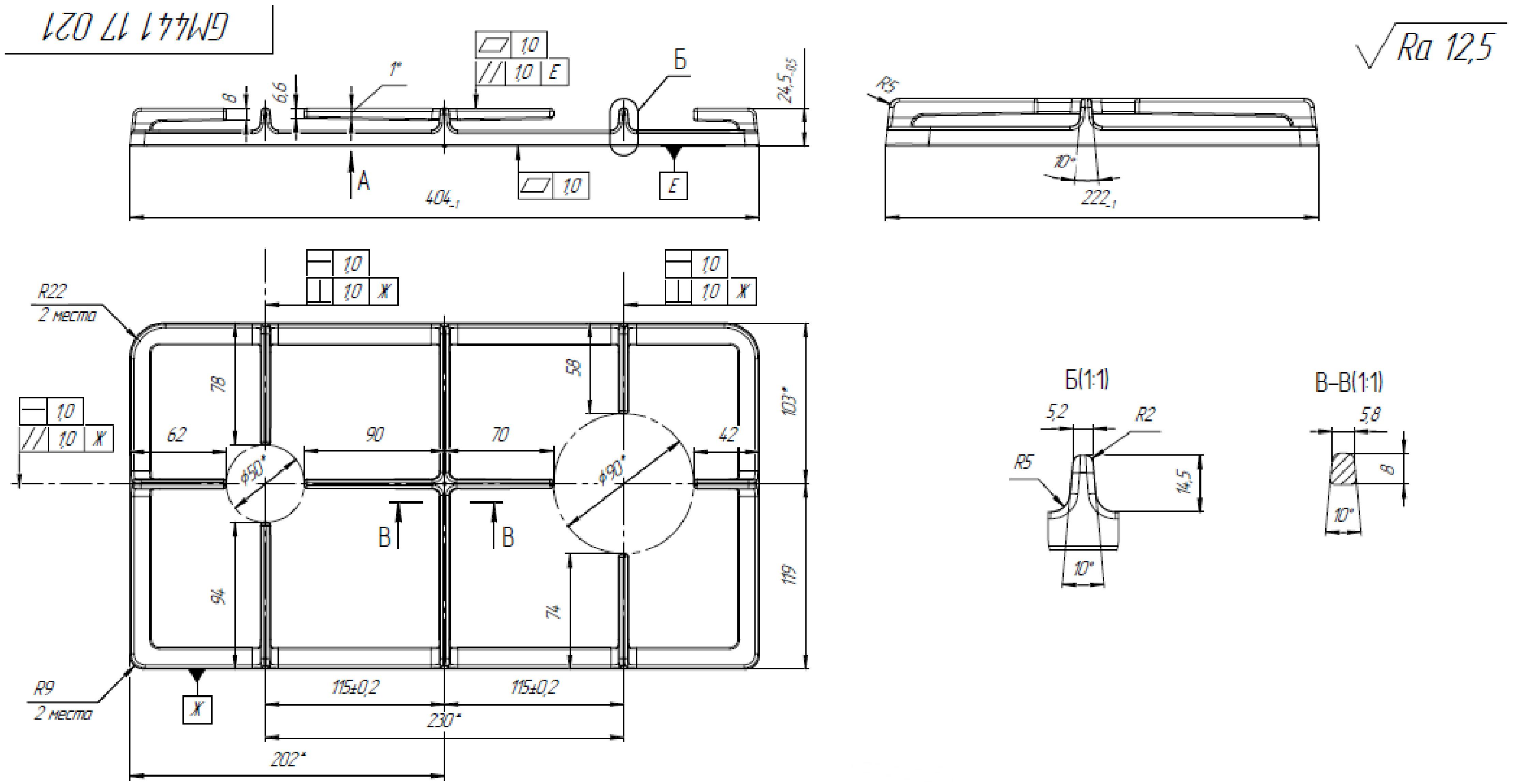
GM441 17 021
8
6,6
1°
10
10 E
Б
24,5-0,5
A
404-1
10
E
R5
10°
222-1
Ra 12,5
R22
2 места
10
10 Ж
10
10 Ж
10
10 Ж
78
62
90
70
58
42
103*
119
Ø90*
Ø90*
B
B
94
74
R9
2 места
Ж
115±0,2
115±0,2
230*
202*
Б(1:1)
5,2
R2
R5
14,5
10°
B–B(1:1)
5,8
8
10°

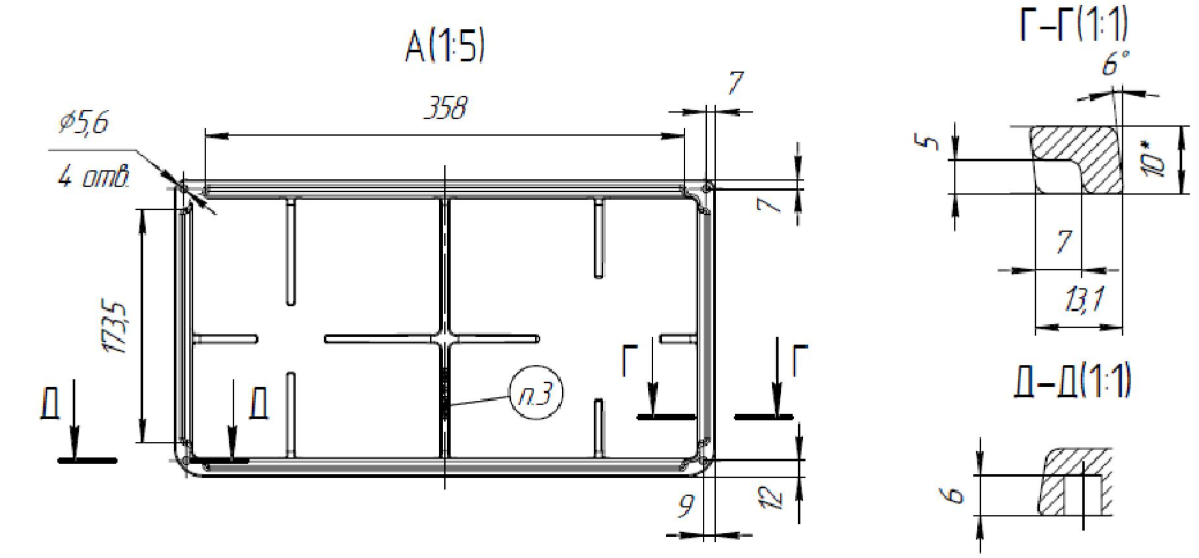
A(1:5)
358
7
Ø5,6
4 отв.
7
173,5
Д
Д
Г
Г
n3
9
12
Г–Г(1:1)
6°
5
10*
7
13,1
Д–Д(1:1)
6

1. *Размеры для справок.
2. Неуказанные размеры: см. мат. модель GM441 17 021.x_t.
3. Маркировать: надпись "GM441 17 020" глубиной или высотой не более 1,5 мм.
4. Покрытие: грунтовая силикатная эмаль, цвет черный.
5. Приемку внешнего вида контролировать по утвержденному образцу-эталону.
6. Остальные технические требования по СТО СМК 23-2013.

技术要求:1. 未注明事项，依照样品。

2. 未注公差依照公差表“中等”等级执行(GB/T1804-2000)。

原材料规格:			热处理/表面处理:			产品型号: GM441 17 021
设计: 高文涛	校对: 张新强	审核: 张新强	批准: 吴明鑫	日期: 2015/4/1	重量:	产品名称: 锅架零件1
桑能国际集团 SUNNER GROUP			图幅: A3	绘图比例: 1:1 图纸数量: 1 / 1	版本: 01.a	产品编号: