序号	修改内容	更改负责人	批准	日期	更改文件编号
△					

Sunner Best Business Partner
电话: +86 21 51693839 传真: +86 21 52100184
邮箱: components@sunnergroup.com
网址: www.sunnerelectric.com www.sunnergroup.com

桑能集团申明:
本图纸的所有权归桑能集团所有，未经桑能集团授权，任何组织或个人无权复制、转载或向第三方传递本图纸中的任何信息。任何组织或个人不得擅自更改图纸中的任何内容，若有更改需求请联系本图纸设计者。

未注公差尺寸极限偏差参考值 (GB/T 1804-2000)

线性尺寸 从	0.5	3	6	30	120	400	1000	2000
到	3	6	30	120	400	1000	2000	4000
精密	±0.05	±0.05	±0.1	±0.15	±0.2	±0.3	±0.5	—
中等	±0.1	±0.1	±0.2	±0.3	±0.5	±0.8	±1.2	±2.0
粗糙	±0.2	±0.3	±0.5	±0.8	±1.2	±2.0	±3.0	±4.0
最粗	—	±0.5	±1.0	±1.5	±2.5	±4.0	±6.0	±8.0

圆角和倒角 从	R0.5	R3	R6	R30
到	R3	R6	R30	R120
精密	±0.2	±0.5	±1.0	±2.0
中等	±0.2	±0.5	±1.0	±2.0
粗糙	±0.4	±1.0	±2.0	±4.0
最粗	±0.4	±1.0	±2.0	±4.0

角度尺寸 从	0	10	50	120	400
到	10	50	120	400	—
精密	±1°	±30'	±20'	±10'	±5'
中等	±1°	±30'	±20'	±10'	±5'
粗糙	±1°30'	±1°	±30'	±15'	±10'
最粗	±3°	±2°	±1°	±30'	±20'

符号	说明
[2]	产品主要特性要素
◯	产品重要能力特性要素
⊳	产品安全/关键特性标识

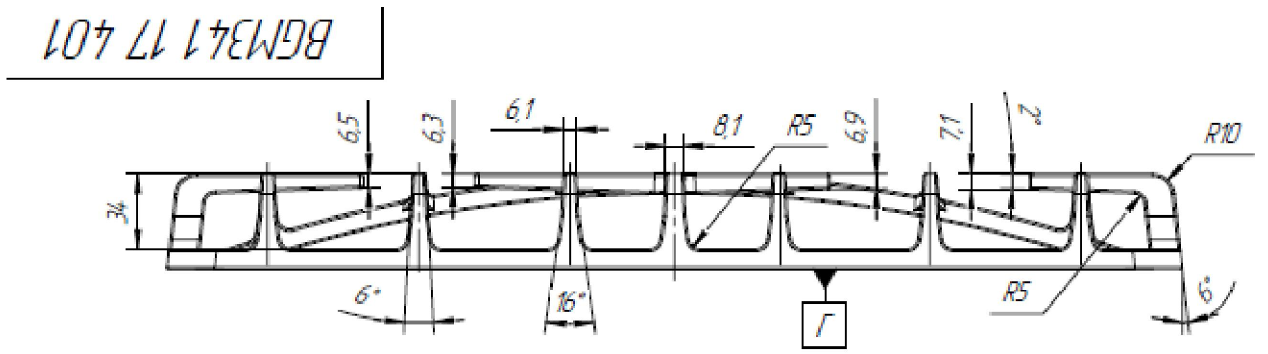
BGM341 17 401
6,5
6,3
6,1
8,1
R5
6,9
7,1
2
R10
34
6°
16°
R5
6°
Г

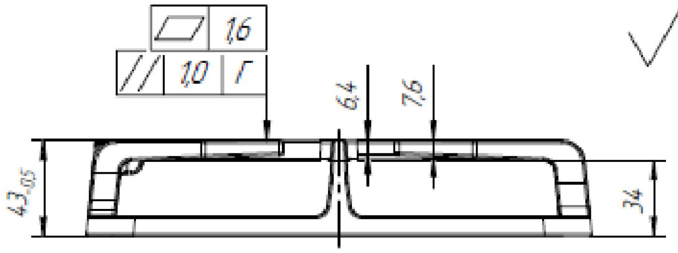
1,6
1,0
Г
6,4
7,6
43,05
34

Ra 12,5

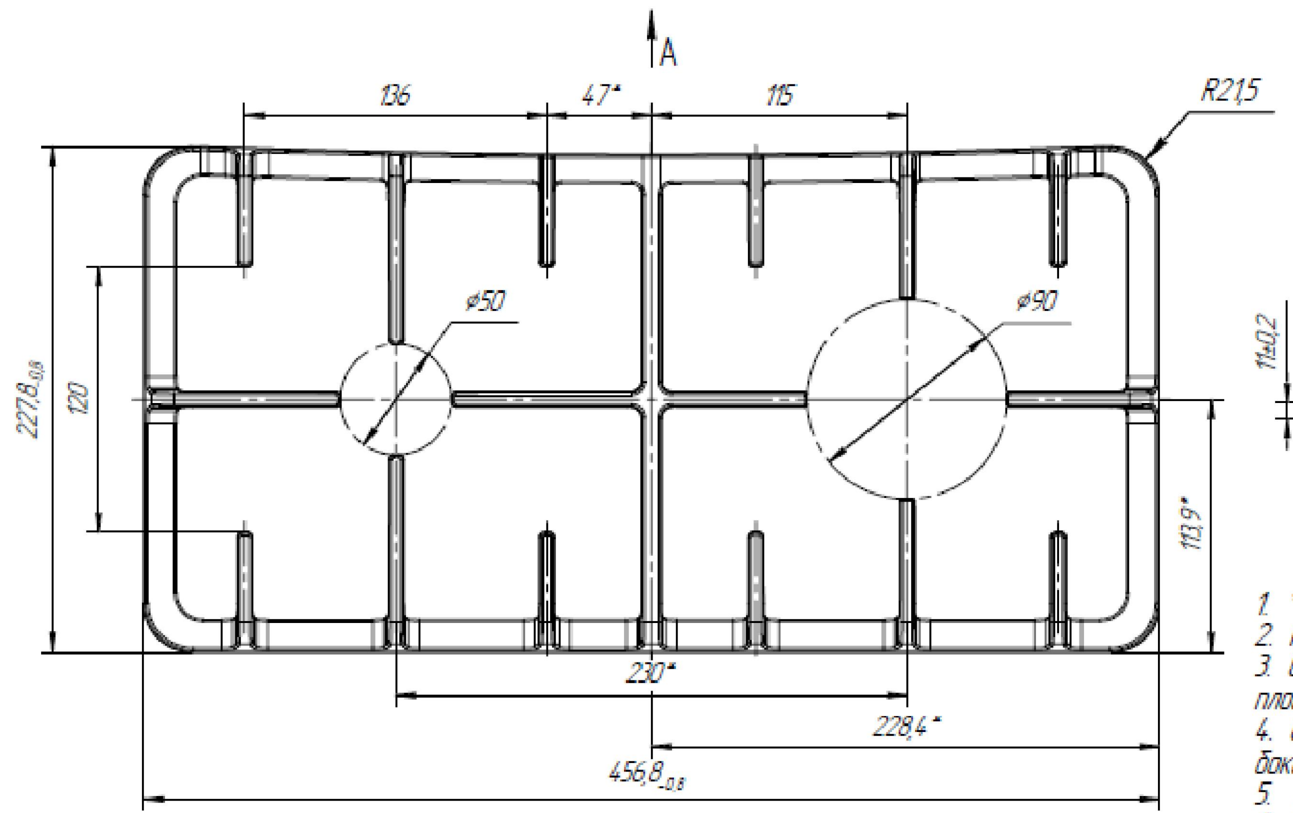
A
136
47*
115
R21,5
ø50
ø90
227,8-0,8
120
113,9*
230*
228,4*
456,8-0,8

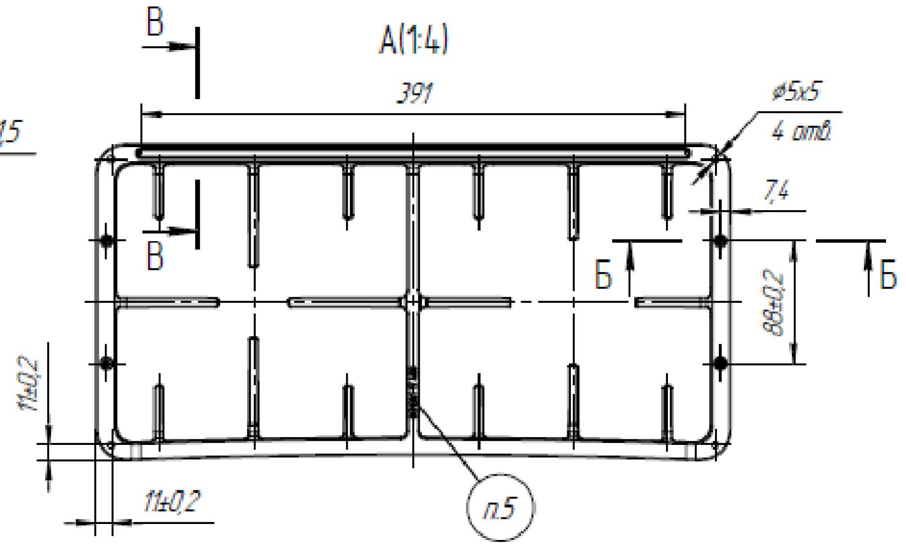
В
A(1:4)
391
ø5x5
4 отв.
7,4
В
Б
Б
88±0,2
11±0,2
11±0,2
п.5

1. *Размеры для справок.
2. Неуказанные размеры см. мат. модель BGM341 17 401.x_t.
3. Отклонение от прямолинейности зубьев решетки в горизонтальной плоскости – не более 1,5 мм.
4. Отклонение от перпендикулярности зубьев решетки относительно боковых сторон – не более 1,5 мм.
5. Маркировать "BGM341 17 400" глубиной или высотой не более 1 мм.
6. Покрытие: силикатная эмаль, цвет черный.
7. Внешний вид контролировать в соответствии с образцом-эталоном.
8. Остальные технические требования по СТО СМК 23-2013.

Б–Б(2:1)

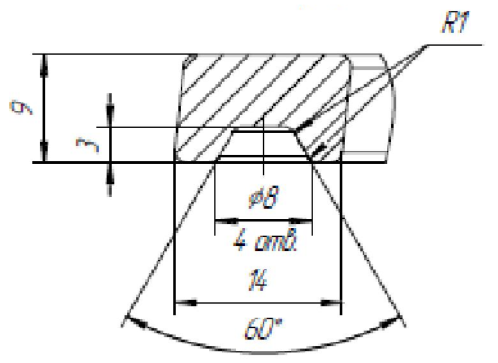
R1
9
3
ø8
4 отв.
14
60°

В–В(2:1)

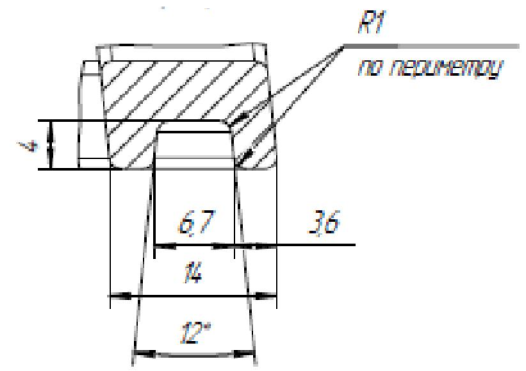
R1
по периметру
4
6,7
3,6
14
12°

技术要求:1. 未注明事项，依照样品。

2. 未注公差依照公差表“中等”等级执行(GB/T1804-2000)。

原材料规格:		热处理/表面处理:			产品型号: BGM341 17 401
设计: 高文涛	校对: 张新强	审核: 张新强	批准: 吴明鑫	日期: 2015/4/1	产品名称: 锅架零件1
桑能国际集团 SUNNER GROUP		图幅: A3	绘图比例: 1:1 图纸数量: 1/1	版本: 01.a	产品编号: