序号	修 改 内 容	更改负责人	批 准	日 期	更改文件编号
⚠1					

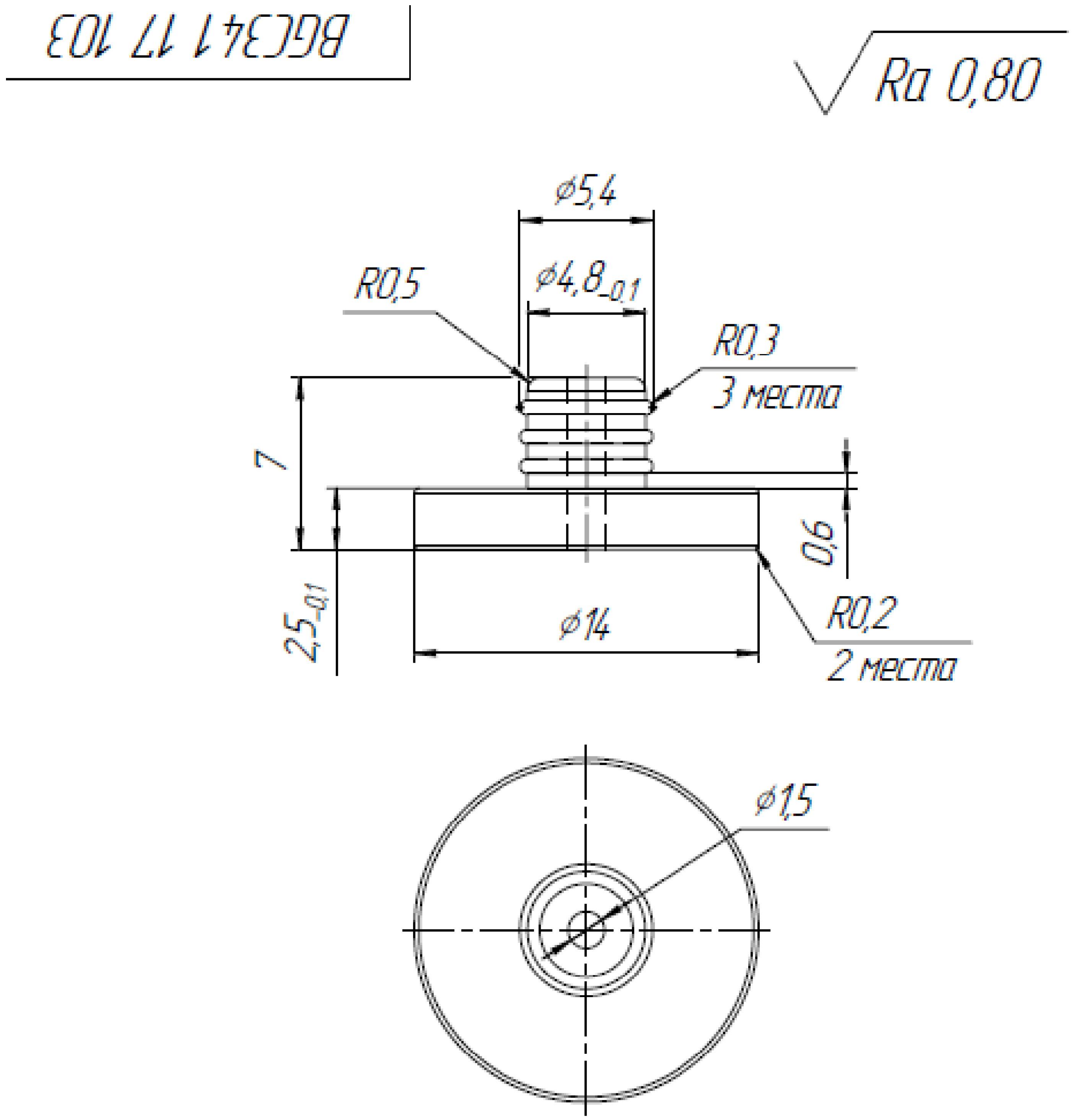

1. Материал – силиконовый эластомер.
2. Твердость по Шору не менее 60 ед.
3. Температура эксплуатации 200°C, максимальная 250°C.
4. Допускается наличие литейных уклонов не более 2°.
5. Цвет – черный согласно образца Решетки BGC341 17 101.
6. Остальные технические требования по СТО СМК 23-2013.

原材料规格:		热处理/表面处理:			产品型号: BGC341 17 103
设计: 高文涛	校对: 张新强	审核: 张新强	批准: 吴明鑫	日期: 2015/4/1	重量:
产品名称: 锅架零件2					
桑能国际集团 SUNNER GROUP	图幅: A3	绘图比例: 1:1	图纸数量: 1 / 1	版本: 01.a	产品编号:

Sunnber Best Business Partner

电话: +86 21 51693839 传真: +86 21 52100184
邮箱: components@sunnergroup.com
网址: www.sunnerelectric.com www.sunnergroup.com

桑能集团申明:

本图纸的所有权归桑能集团所有，未经桑能集团授权，任何组织或个人无权复制、转载或向第三方传递本图纸中的任何信息。任何组织或个人不得擅自更改图纸中的任何内容，若有更改需求请联系本图纸设计者。

未注公差尺寸极限偏差参考值 (GB/T 1804-2000)

线性尺寸								
从	0.5	3	6	30	120	400	1000	2000
到	3	6	30	120	400	1000	2000	4000
精密	±0.05	±0.05	±0.1	±0.15	±0.2	±0.3	±0.5	—
中等	±0.1	±0.1	±0.2	±0.3	±0.5	±0.8	±1.2	±2.0
粗糙	±0.2	±0.3	±0.5	±0.8	±1.2	±2.0	±3.0	±4.0
最粗	—	±0.5	±1.0	±1.5	±2.5	±4.0	±6.0	±8.0

圆角和倒角				
从	R0.5	R3	R6	R30
到	R3	R6	R30	R120
精密	±0.2	±0.5	±1.0	±2.0
中等	±0.2	±0.5	±1.0	±2.0
粗糙	±0.4	±1.0	±2.0	±4.0
最粗	±0.4	±1.0	±2.0	±4.0

角度尺寸					
从	0	10	50	120	400
到	10	50	120	400	—
精密	±1°	±30'	±20'	±10'	±5'
中等	±1°	±30'	±20'	±10'	±5'
粗糙	±1°30'	±1°	±30'	±15'	±10'
最粗	±3°	±2°	±1°	±30'	±20'

符号	说明
[2]	产品主要特性要素
⬭	产品重要能力/特性要素
▽	产品安全/关键特性标识