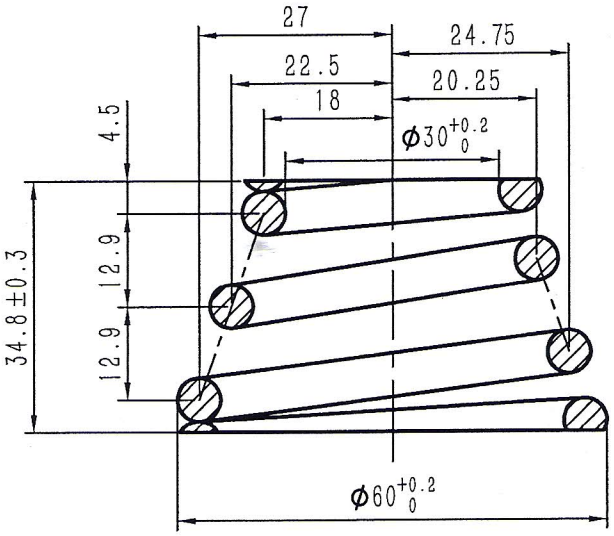

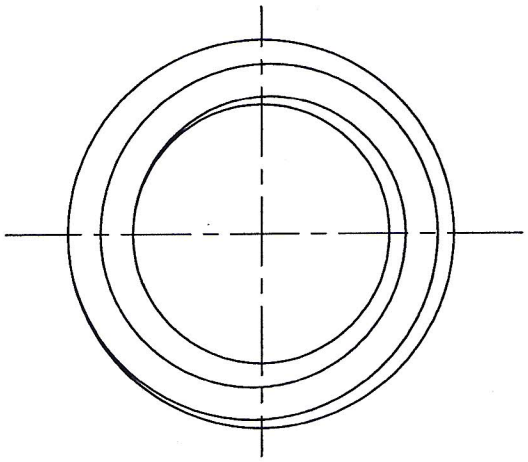

技术要求

1.大端控制$\phi 60^{+0.2}_{0}$，小端控制$\phi 30^{+0.2}_{0}$；

2.淬火回火HRC47~52，压并保留5秒，重复三次消除蠕变；

3.表面镀镍，镀层应大于15 μm (Z101C)；

4.弹簧主要参数

钢丝直径d=6mm，节距t=12.9mm，有效圈数n=2，

总圈数N=3.5，K=71.3N/mm。

位移 δ(mm)	载荷(N)	
	力值F	允许误差
13.3	939	±15%
15.5	1250	
17.2	1714	

标记	处数	分区	更改文件号	签名	年、月、日

60Si2Mn

江苏欣捷诺环境工程技术有限公司

圆锥簧

设计	2014.11.6	标准化		阶段标记	重量	比例
审核	2014.11.6	质量		C		1:1
工艺		批准		共 张 第 张		

GFW0050HA00/00