软盘号

CAD

其余 6.3

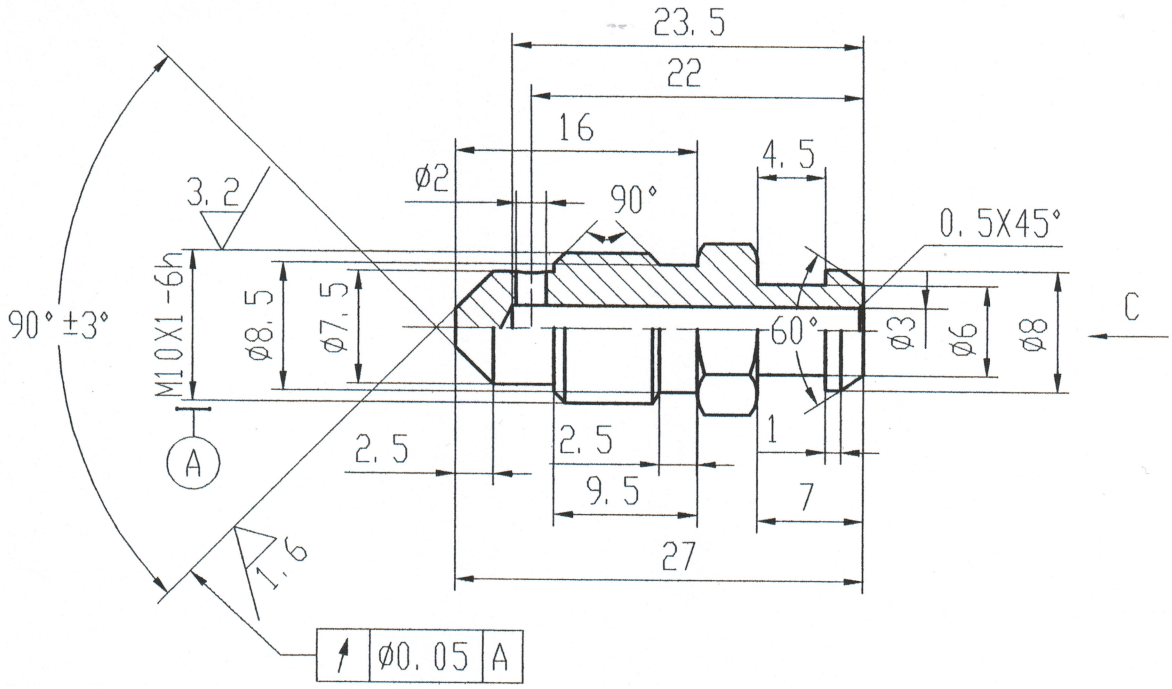

工艺保证

C向

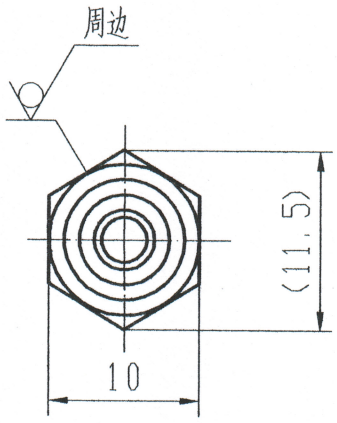

技术要求

1. 去尖角、毛刺。
2. 表面处理：Fe/Ep. Zn18 c2C QC/T625。
3. 其它技术要求按GB3765规定。
4. 禁用物质应满足GB/T 30512-2014
   《汽车禁用物质要求》的标准规定。

旧

底

放气螺钉

冷拉六角钢 $\frac{12\text{-}10\ GB907}{45\text{-}GB3078}$