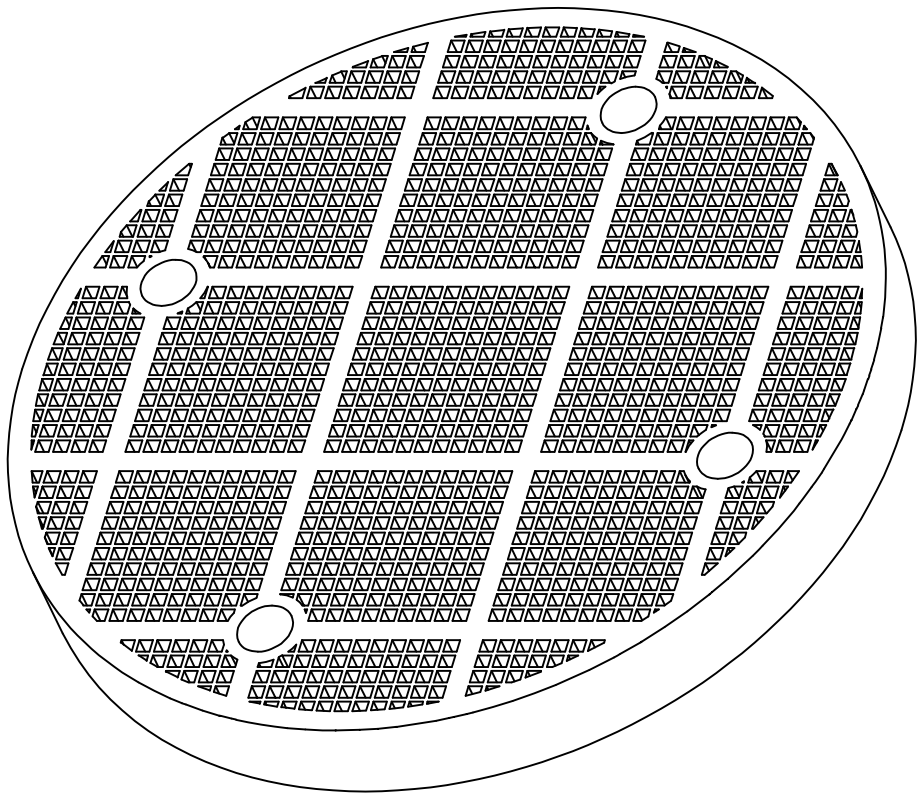

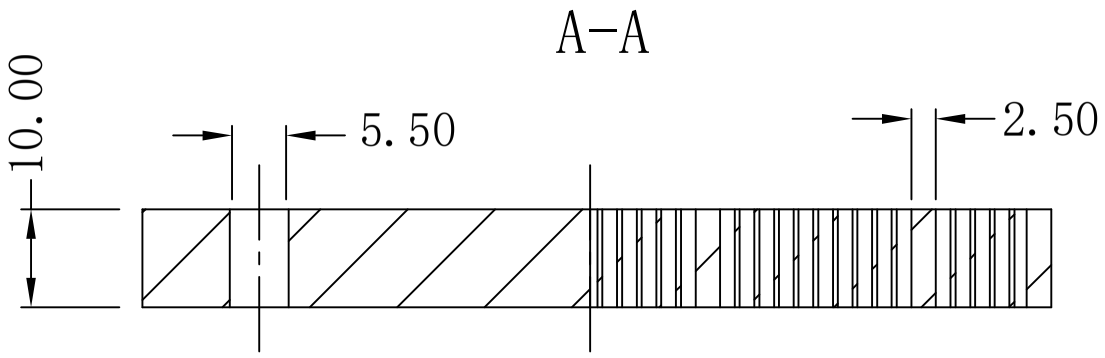

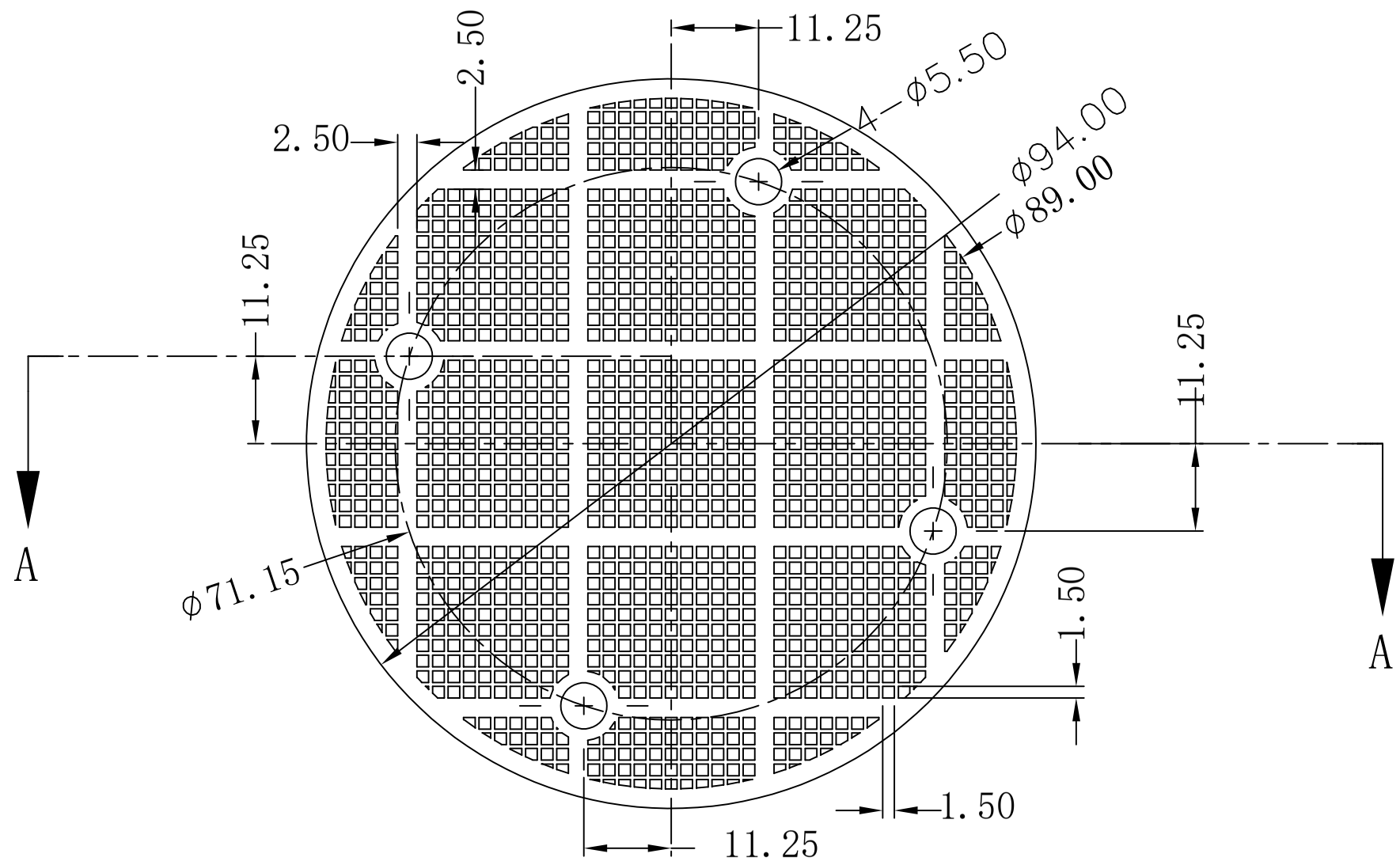

技术要求：

1、材料： 活性碳 ；

2、零件不能出现在有崩缺、断裂等现象；

3、一般公差按GB/T1804-m级；

4、带＊号为重点尺寸

Dimension \ Rate	A	B	C
<10	±0.05	±0.1	±0.2
10~25	±0.07	±0.15	±0.2
25~125	±0.1	±0.2	±0.3
>125	±0.15	±0.3	±0.5
Angle	±15’	±30’	±1°

EDITION	A/0					
PAGE	1/1	SYM	REVISIONS	CHANGE	CHECKED	DATE

Ever Sky Industrial (Dongguan) Ltd.

MODEL NO: UE183无烟烤炉	DESC: 活性碳	NUMBER: 1
DESIGNER:	SPEC:	FINISH:
CHECKED BY:	MATERIAL:	SCALE:
APPROVAL BY:	DRAFT NO:	UNIT: mm