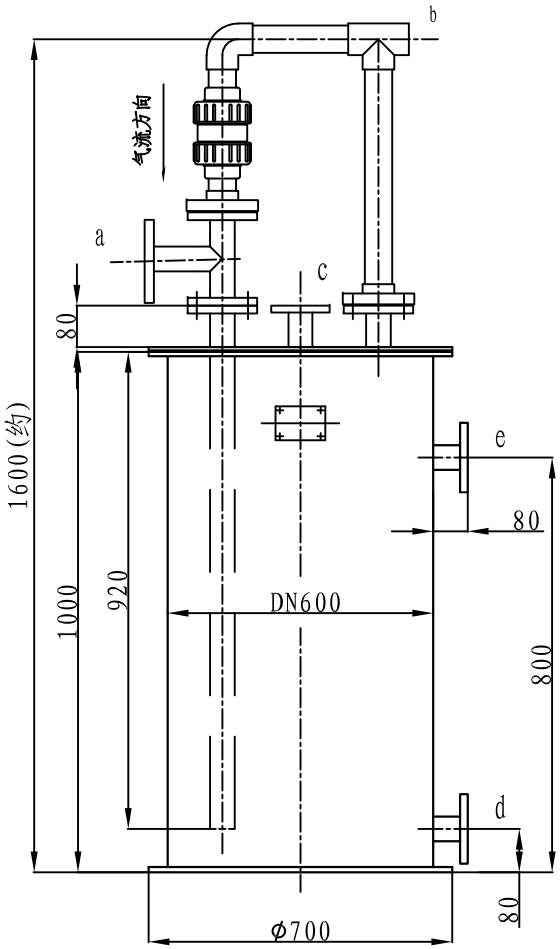

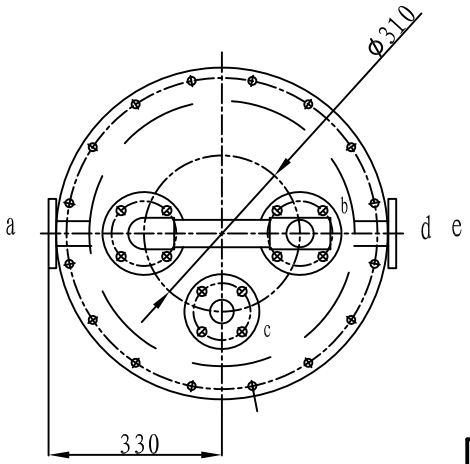

技 术 要 求

1、本设备工作压力为常压，工作温度5-45℃.

2、设备材质：PVC

3、加工数量：1台

管 口 表

代号	规格尺寸	连接型式	用途
a	PN10 DN40	GB/T9119-2000	进酸雾口
b	PN10 DN40		呼吸口
c	PN10 DN32	GB/T9119-2000	加碱液口
d	PN10 DN32	GB/T9119-2000	排污口
e	PN10 DN32	GB/T9119-2000	溢流口

山东菲达润扬环境科技有限公司					
				施工图	设计阶段
审 定		主要设计人		酸雾吸收器条件图	
设 总		校 核			
审 核		设 计			
日 期		比 例		图 号	