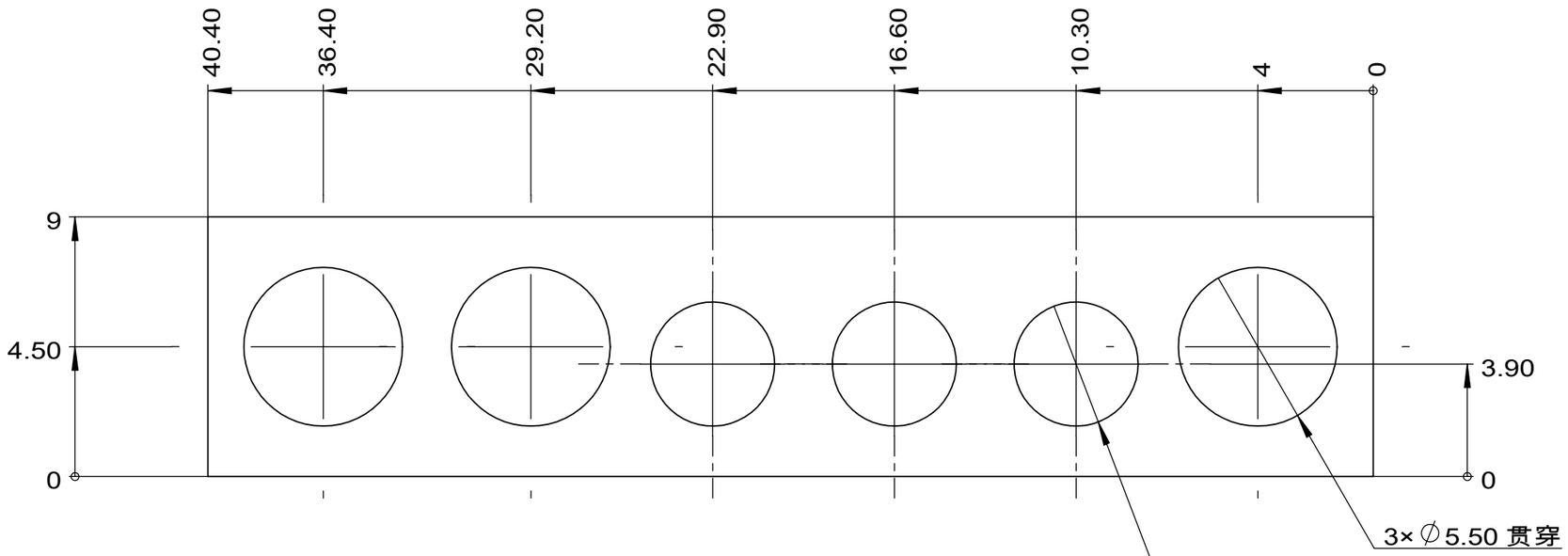

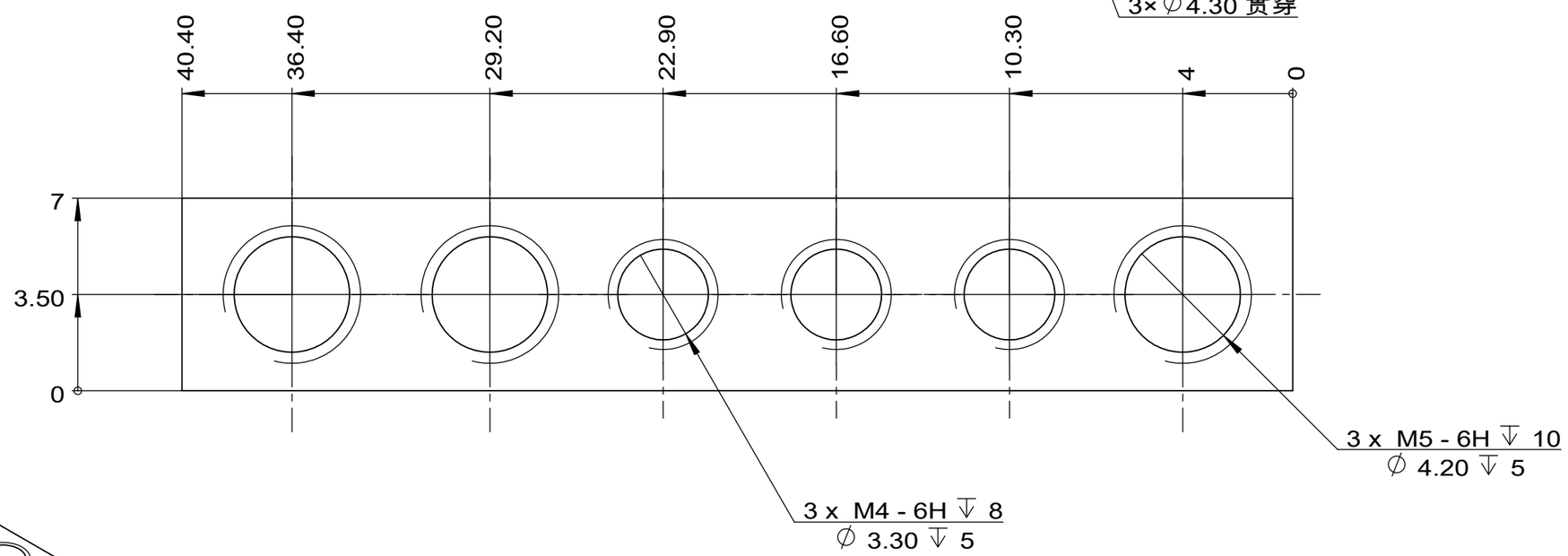

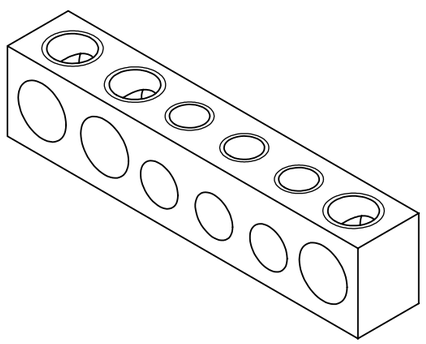

Изм	Лист	№ докум	Подп	Дата
Разраб.				
Пров.				
Т.контроль				
Н.контроль				
Утвердил				

Wincoding Technology Co., Limited

P000003-03-TERMINA0001_1

Лит	Масса	Масштаб
		5:1
Лист 1	Листов 2	