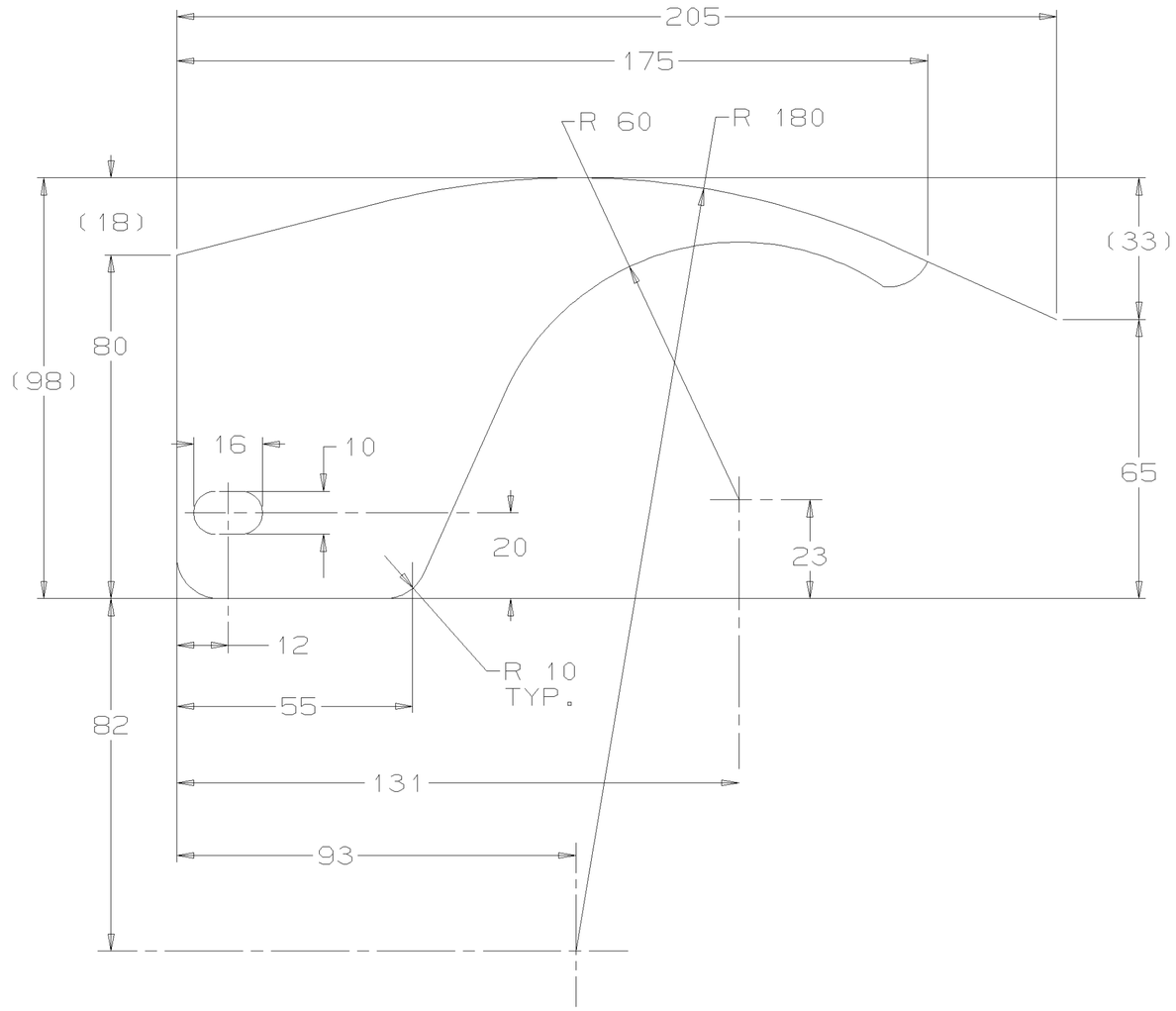

הערות

1. חומר: SAE 321, SAE 304L, SAE 347
2. עובי חומר 1.5 מ"מ.
3. הקהה פינות חדות.

מספר קטלוגי צה"ל	כמות	הגדרה	שם	מספר שרטוט/תקן 12-22	תקן 40-41	ס 42
					01	2

פרש שרטוט זה רק בהתאם כנוהל עריכה ועדכון שרטוטים בחיל

חומר: ראה הערה 1

בכל מקרה שהסיבולת לא סומנה במפורש ישאר הדיוק לדלקמן: 0.8 ±

תיכן			
שרטט	מנחם	אבשר	02.09.90
ביקר	אוזן		
אישר	נ'ינן		

מקחש"ר

טיפול תרמי: ראה הערה מספר:

טיפול גמר: ראה הערה מספר:

ק.מ. 1:1 מקור

השרטוט מבוסס על שרטוט/תכנ: ללא שינוי בשינוי המתואר בהערה:

מאושר כייצור שופט מתאריך:

ע"י רמ"ד: RP32

אסמכתא/חתימה: 02.09.90

מאושר להרכבות האב המסומנות ב-*

שם החלק 53-77

דופן

פרש שרטוט זה רק בהתאם כנוהל עריכה ועדכון שרטוטים בחיל	מספר קטלוגי צה"ל 24-32	עדכון 33-34	תו רציפות 35-39
23	999999999	0.2	

תוית מעמד: מאושר לייצור A2

חימוש 1-11 | מספר שרטוט | 12-23

סווג: בלמ"ס | 20320203031 | A

תאריך	חתימה	אישר	תוכן השינוי	שינוי	מס' שרטוט אב	משמש בכלי
13/02/95		אורן	שרטט מחדש	2	20320203030	