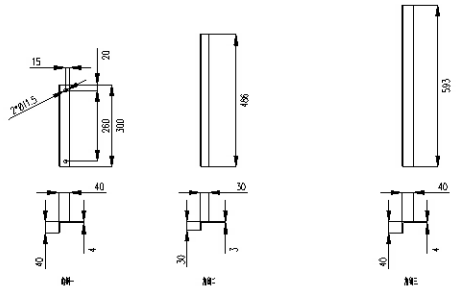

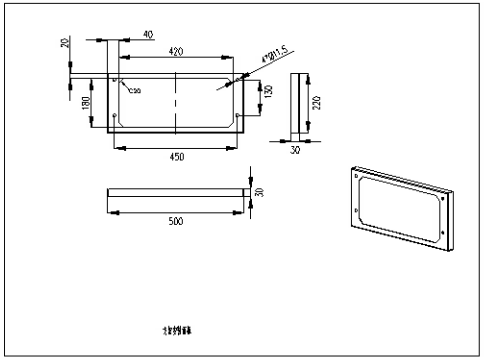

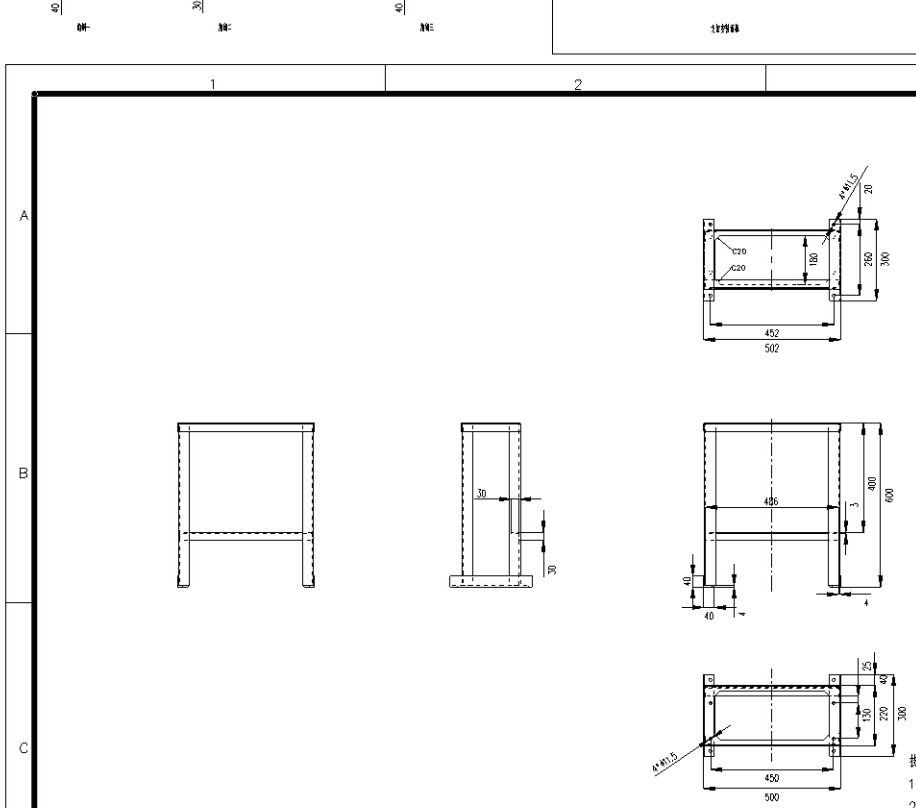

技术要求：

1、支架材质为316不锈钢，支架焊缝应均匀牢固，无虚焊，裂纹，焊穿，缩膨，

2、焊接后，上方及底板安装面需保持平整、水平。

3、喷涂防腐涂层，总膜厚≥300μm。涂层体系防腐等级满足C5-M。涂层附着力≥5MPa。喷涂颜色根据项目定，颜色与箱体保持一致。

4、未标公差m级。安装孔处无焊渣，不能影响螺栓装配。

项目号	零件号	型号	数量	备注
1	支架钣金件	316不锈钢 δ=1-3mm	1	激光等
2	角钢一	316不锈钢L40 (40*40*4) L300mm	2	需倒角
3	角钢二	316不锈钢L30 (30*30*3) L486mm	1	
4	角钢三	316不锈钢L40 (40*40*4) L593mm	4	

版次	修改内容	修改人	日期

日期	26.09.04	单位	mm	版次	A0	品名	在线监测采集箱支架600(不锈钢)
材质	316不锈钢	数量	1	比例	1:1	编号	YF-2608-03
项目	基本			FIRST ANGLE PROJECTION		图号	LD-JXW-600
设计	郑飞辉						
审核							
批准				第1页	共1页		

利得智测
LEAD INTELLIGENT