版本	更改内容	更改人	日期
A0	新编制	林宇福	2025/6/26

仅 供 参 考
2025/06/26

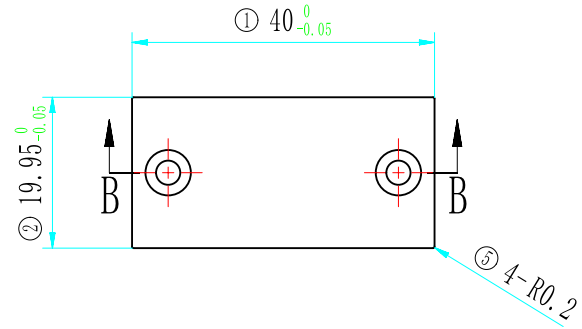

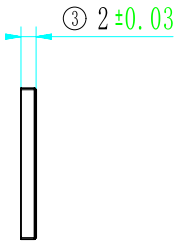

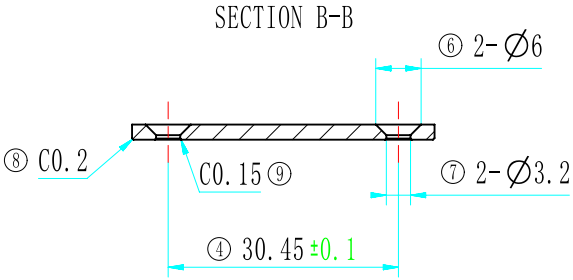

特殊特性	
关键特征	★
变更处	▲

镨锣科技（惠州）有限公司							SIL黏PEEK (PEEK分件)
客户名称	C0046		材 料	PEEK			零件图号
客户图号	/						CESJ010
设 计	林宇福	2025/6/26	图 样 标 记	体积/mm³	单位	比例	版本
审 核	杨鑫	2025/6/26	A B S	/	mm	1:1	A0
批 准	邱华	2025/6/26					